brennenstuhl®

LED Akku Handleuchte
LED Rechargeable Hand Lamp

HL 701 AT

- DE Bedienungsanleitung
- EN Operating instructions
- FR Mode d'emploi
- NL Gebruikshandleiding
- IT Istruzioni per l'uso
- SE Bruksanvisning
- ES Manual de instrucciones
- PL Instrukcja obsługi
- CZ Návod k obsluze
- HU Kezelési útmutató
- RU Руководство по эксплуатации
- TR Kullanım kılavuzu
- FI Käyttöohje
- GR Οδηγίες χρήσης
- PT Manual de instruções
- EE Kasutusjuhend
- SK Návod na používanie
- SI Navodila za uporabo
- LT Naudojimo instrukcija
- LV Lietošanas instrukcija

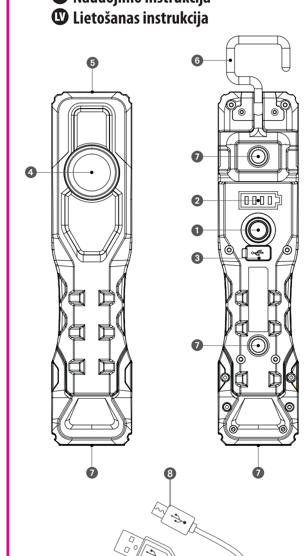

DE Bedienungsanleitung

LED Akku Handleuchte HL 701 AT

Achtung: Lesen Sie vor dem Gebrauch des Produktes diese Gebrauchsanweisung bitte aufmerksam durch und bewahren Sie sie anschließend gut auf!

SICHERHEITSHINWEISE
- Überprüfen Sie vor jeder Benutzung das Produkt auf etwaige Beschädigungen.
- Benutzen Sie das Produkt niemals, wenn Sie irgendwelche Beschädigungen feststellen. Wenden Sie sich in diesem Fall an eine Elektrofachkraft oder an die angegebene Serviceadresse des Herstellers.
- Verwenden Sie das Produkt nicht in explosionsgefährdeter Umgebung, Lebensgefahr!
- Halten Sie Kinder von dem Strahler fern. Kinder können die Gefahr durch den elektrischen Strom nicht einschätzen.

Bitte niemals direkt in das Licht schauen.

- Verwenden Sie zum Aufladen der Akkus nur das mitgelieferte USB-Kabel oder eine geprüfte USB- Stromquelle.

Bei Unterschreitung des Mindestabstands können beleuchtete Gegenstände überhitzen.

- Das Produkt ist nicht IP54 (staub- und spritzwassergeschützt) - während des Ladevorgangs.

TECHNISCHE DATEN

Typ:	HL 701 AT
Schutzklasse:	III
Schutzart/Schlagfestigkeit:	IP54, IK08
Temperaturbereich:	-10 °C bis +40 °C
LEDs:	COB und high power SMD
Akku:	eingebaut, Li-Ion 3,7 V/5,0 Ah
USB-Ladeeingang:	Micro-USB 5 V DC, intern auf 1 A begrenzt
Ladedauer:	~ 3 h

BEDIENTEILE
1. Ein-/Aus-Schalter
2. Ladeanzeige (Grün)
3. Ladebuchse Micro-USB mit Abdeckkappe
4. Frontstrahler SMD
5. COB Spot
6. Drehbarer Haken
7. Magnet
8. USB-Ladekabel/Micro-USB

INBETRIEBNAHME
- Bei der ersten Benutzung Akku einmal vollständig Entladen und wieder aufladen.
- Sequenz Schalter hinten (1):
  Spot: 4500 K – Front 2700 K – 4500 K – 6500 K – aus.
- Front: bei erneutem „langen" Drücken wird das Licht von hell nach dunkel gedimmt, bei erneutem „langem" Drücken wird das Licht von dunkel zu hell gedimmt.
- Leuchte kann während des Aufladens benutzt werden.
- Ladeanzeige (2): ist die Leuchte eingeschaltet, leuchtet die Akkuanzeige.
- Die Anzahl der leuchtenden Balken zeigt den Ladezustand des Akkus an.

AUFLADEN DES AKKUS
1. Um eine optimale Funktion zu gewährleisten empfehlen wir, den Akku bei der ersten Benutzung einmal vollständig zu entladen und wieder voll aufzuladen.
2. Die Ladebuchse (3) befindet sich unter der Verschlusskappe an der Rückseite der Handleuchte.
3. Anhand der Akku-Zustandsanzeige (2) kann der Ladezustand des Akkus abgelesen werden.
4. Bei längerer Nichtbenutzung den Akku ungefähr alle 3 Monate aufladen, um eine lange Lebensdauer des Akkus zu gewährleisten.
5. Nach dem Aufladen die Ladebuchse unbedingt wieder mit der Verschlusskappe verschließen.

LIEFERUMFANG
LED Akku Handleuchte, Micro USB-Ladekabel.

REINIGUNG
Verwenden Sie keine Lösungsmittel, ätzende Reinigungsmittel oder ähnliches. Benutzen Sie zur Reinigung nur ein trockenes oder leicht angefeuchtetes Tuch.

WARTUNG
ACHTUNG: die LED-Leuchte enthält keine Komponenten, die gewartet werden müssen. Die Lichtquelle dieser Leuchte ist nicht ersetzbar. Wenn die Lichtquelle iher Lebensende erreicht hat, ist die gesamte Leuchte zu ersetzen. Die Leuchte darf nicht geöffnet werden.

CE EU-KONFORMITÄTSERKLÄRUNG
Die EU-Konformitätserklärung ist beim Hersteller hinterlegt.

ENTSORGUNG
Elektrogeräte umweltgerecht entsorgen!
Elektrogeräte gehören nicht in den Hausmüll!
Gemäß Europäischer Richtlinie 2012/19/EU über Elektro- und Elektronikaltgeräte müssen verbrauchte Elektrogeräte getrennt gesammelt und einer umweltgerechten Wiederverwertung zugeführt werden. Möglichkeiten zur Entsorgung des ausgedienten Geräts erfahren Sie bei Ihrer Gemeinde- oder Stadtverwaltung.

Batterien und Akkus dürfen nicht in den Hausmüll!
Als Verbraucher sind Sie gesetzlich verpflichtet, alle Batterien und Akkus bei einer Sammelstelle in Ihrer Gemeinde/Ihrem Stadtteil oder im Handel abzugeben, damit sie einer umweltschonenden Entsorgung zugeführt werden können, sonst bestehen mögliche Gefahren für die Umwelt und die menschliche Gesundheit.

Für weitere Informationen empfehlen wir den Bereich Service/FAQ's auf unserer Homepage www.brennenstuhl.com.

EN Operating instructions

LED Rechargeable Hand Lamp HL 701 AT

Attention: Before using the product, please carefully read the operating instructions and store them in a proper location!

SAFETY INSTRUCTIONS
- Always check the product for damage before use.
- Never use the product in case of any damage. In case you find the product to be damaged, please refer to an electrician or the manufacturer's service address.
- Do not use the product in potentially explosive atmospheres – danger of death!
- Keep the product away from children. Children are not aware of the risks posed by electric current.

Please never look directly into the light.

- To charge the batteries, only use the supplied USB cable or a certified USB power supply unit.

If the minimum distance is not complied with, illuminated objects may overheat.

- The product is not IP54-compliant (dust-protected and protected against splashing water) - during the charging process.

TECHNICAL DATA

Type:	HL 701 AT
Protection class:	III
IP class/shock resistance:	IP54, IK08
Temperature range:	-10°C to +40°C
LEDs:	COB and high power SMD
Battery:	integrated, lithium-ion 3.7 V/5.0 Ah
USB charging input:	Micro USB 5 V DC, internally limited to 1.5 A
Charging duration:	~ 3 h

CONTROL ELEMENTS
1. On/Off switch
2. Charging indicator (Green)
3. Charging socket Micro USB with cover cap
4. Front spotlight SMD
5. COB spot
6. Rotatable hook
7. Magnet
8. USB charging cable/Micro USB

COMMISSIONING
- When using the device for the first time, completely discharge and recharge the rechargeable battery once.
- Sequence switch at the back (1):
  Spot: 4500 K – Front 2700 K – 4500 K – 6500 K – Off.
- Front: when "kept pressed" once again, the light is dimmed from bright to dark; when "kept pressed" once again, the light is dimmed from dark to bright.
- Lamp can be used during charging.
- Charging indicator (2): when the lamp is switched on, the rechargeable display is illuminated.
- The number of illuminated bars indicates the charging status of the battery.

CHARGING THE BATTERY
1. To ensure optimum function, we recommend fully discharging the battery on the first use and fully charging it afterwards.
2. The charging port (3) is located under the cover cap on the backside of the hand lamp light.
3. The charging status of the battery is indicated by the battery status indicator (2).
4. If the device is not used for longer periods of time, charge the battery at regular intervals of approx. 3 months to ensure a long service life.
5. After charging, always close the charging port with the cover cap.

SCOPE OF DELIVERY
Rechargeable hand-held LED light, Micro USB charging cable.

CLEANING
Do not use solvents, caustic cleaning agents or similar products. Only use a dry or slightly moistened cloth for cleaning.

MAINTENANCE
ATTENTION: The LED lamp does not contain components that require maintenance. The light source of this lamp cannot be replaced. If the light source has reached the end of its service life, the entire lamp has to be replaced. The lamp may not be opened.

CE EU DECLARATION OF CONFORMITY
UK CA UK DECLARATION OF CONFORMITY
The Declaration of Conformity is deposited with manufacturer.

DISPOSAL
Dispose of electric appliances in an environmentally friendly manner!
Electric appliances must not be disposed of in household waste!
The European Directive 2012/19/EU on Waste Electrical and Electronic Equipment rules that used electric appliances should be collected separately and recycled in an environmentally friendly manner.
For possibilities of disposal of the used appliance, please contact your local or municipal administration.

Batteries and rechargeable batteries may not be disposed of in household waste!
As a consumer, you are legally obligated to dispose of all batteries and rechargeable batteries at a collection point in your municipality/your district or in a shop so that they can be disposed of in an environmentally-friendly manner, otherwise there are possible risks to the environment and human health.

For more information, we recommend the Service/FAQ's section on our homepage www.brennenstuhl.com.

FR Mode d'emploi

Lampe torche LED rechargeable HL 701 AT

Attention : Veuillez lire attentivement le présent mode d'emploi avant utilisation de la lampe torche et conservez-le ensuite soigneusement.

CONSIGNES DE SECURITE
- Avant chaque utilisation, vérifiez que le produit ne présente aucune détérioration.
- N'utilisez jamais le produit si l'appareil est endommagé. Dans ce cas, adressez-vous à un électricien qualifié ou au service après-vente du fabricant.
- N'utilisez jamais le produit dans des environnements présentant des risques d'explosion : danger de mort !
- Tenez le produit hors de portée des enfants. Les enfants ne sont pas en mesure d'évaluer les dangers liés au courant électrique.

Ne regardez jamais directement dans le faisceau lumineux.

- Utilisez uniquement le chargeur fourni ou un chargeur USB certifié pour recharger la batterie.

En cas de non-respect de l'écart minimum, les produits éclairés peuvent surchauffer.

- Le produit n'est pas de type IP54 (résistant à la poussière et aux éclaboussures) - lors du rechargement.

CARACTERISTIQUES TECHNIQUES

Type :	HL 701 AT
Classe de protection :	III
Indice de protection/Résistance aux chocs :	IP54, IK08
Plages de température :	-10° C à +40° C
LED :	COB et SMD performantes
Batterie :	Li-Ion 3,7 V/5,0 Ah intégrée
Entrée de charge USB :	prise micro-USB 5V DC, limitée en interne à 1A
Durée de chargement :	environ 3 h

COMPOSANTS
1. Interrupteur marche/arrêt
2. Témoin de charge (vert)
3. Port micro-USB avec capuchon d'étanchéité
4. Eclairage en façade SMD
5. Eclairage frontal COB
6. Crochet pivotant
7. Aimants
8. Câble de raccordement USB/Micro-USB

MISE EN SERVICE
- Lors de la première utilisation, laissez la batterie se décharger complètement, puis rechargez-la.
- Interrupteur pour les modes d'éclairage au dos (1) :
  En façade : 4500 K – en façade : 2700 K – 4500 K – 6500 K – éteint.
- En façade : en renouvelant par un appui long, l'éclairage sera variable en continu (l'intensité lumineuse diminue), Par appui, l'éclairage sera variable en continu (l'intensité lumineuse augmente).
- La lampe torche peut être utilisée pendant son chargement.
- Témoin de charge (2) : si la lampe torche est allumée, le témoin de la batterie s'allume.
- Le nombre de barres allumées indiquent le niveau de charge de la batterie.

RECHARGER LA BATTERIE
1. Afin de garantir un fonctionnement optimal, nous recommandons de décharger entièrement la batterie lors de la première utilisation du lampe torche, puis de la recharger complètement.
2. La prise-chargeur (3) se trouve sous le capuchon d'étanchéité situé à l'arrière de la lampe.
3. Le témoin de charge (2) permet de connaître le niveau de charge de la batterie.
4. En cas de non-utilisation prolongée, rechargez la batterie environ tous les 3 mois afin de prolonger sa durée de vie.
5. Une fois la charge terminée, refermez impérativement le capuchon d'étanchéité de la prise-chargeur.

CONTENU DU COLIS
Lampe torche LED rechargeable, câble de rechargement USB.

NETTOYAGE
N'utilisez aucun solvant, produit de nettoyage abrasif ou autres produits similaires. Pour le nettoyage, utilisez uniquement un chiffon sec ou légèrement humide.

ENTRETIEN
ATTENTION : la lampe torche LED ne contient aucun composant nécessitant un entretien. La source lumineuse de cette lampe torche ne peut pas être remplacée. Lorsque la source lumineuse a atteint la fin de sa durée de vie, remplacez l'intégralité de la lampe torche. La lampe torche ne doit pas être ouverte.

CE DECLARATION DE CONFORMITE UE
La déclaration de conformité UE est disponible auprès du fabricant.

MISE AU REBUT
Les appareils électriques doivent être mis au rebut conformément aux normes environnementales !
Les appareils électriques ne doivent pas être jetés dans les ordures ménagères.
Conformément à la directive européenne 2012/19/UE concernant les appareils électriques et électroniques, les équipements électriques usagés doivent être collectés séparément et mis dans un bac à recyclage écologique. Pour connaître les solutions de mise au rebut d'un appareil usagé, adressez-vous à votre administration locale ou communale.

Ne jetez pas les piles et batteries avec les ordures ménagères !
En tant que consommateur, vous êtes légalement tenu de déposer toutes les piles et batteries dans un point de collecte de votre commune/quartier ou dans le commerce, afin qu'elles puissent être éliminées de manière écologique, faute de quoi elles peuvent constituer des dangers pour l'environnement et la santé humaine.

Pour plus d'informations, nous vous recommandons de consulter la rubrique Service/FAQ de notre site Web, www.brennenstuhl.com.

NL Gebruikshandleiding

LED-accu-zaklamp HL 701 AT

Opgelet: Lees vóór gebruik van het product deze handleiding zorgvuldig door en bewaar ze voor toekomstige naslag!

VEILIGHEIDSINSTRUCTIES
- Controleer vóór elk gebruik het product op schade.
- Gebruik het product niet als u enige schade opmerkt. Bij schade neemt u contact op met een elektricien of met de klantenservice van de fabrikant.
- Gebruik het product niet in een omgeving met explosiegevaar - levensgevaarlijk!
- Houd kinderen uit de buurt van het product. Kinderen kunnen het gevaar van elektrische stroom niet inschatten.

Kijk nooit direct in het licht.

- Gebruik voor het opladen van de accu's uitsluitend een geteste USB-stroombron.

Wordt de minimumafstand niet bewaard, dan kunnen de verlichte voorwerpen oververhit raken.

- Het product is niet IP54 (stof- en spatwaterbestendig) - tijdens het laden.

TECHNISCHE SPECIFICATIES

Type:	HL 701 AT
Beschermingsklasse:	III
Veiligheidsklasse/stootbestendigheid:	IP54, IK08
Temperatuurbereik:	-10°C tot +40°C
LED's:	COB en High Power SMD
Accu:	ingebouwd, lithium-ion 3,7 V/5,0 Ah
USB-laadingang:	Micro-USB 5 V DC, intern tot 1 A begrensd
Laadtijd:	< 3 u

BEDIENTEILE
1. Aan-/uitknop
2. Laadpeilindicator (groen)
3. Laadingang Micro-USB met afdekkapje
4. Frontlamp SMD
5. COB-spot
6. Draaibare haak
7. Magneet
8. USB-laadkabel/Micro-USB

INGEBRUINAME
- Laat de accu eerst volledig ontladen en dan weer opladen voordat u het product voor het eerst in gebruik neemt.
- Volgorde schakelaar achteraan (1):
  Spot: 4500 K – Front 2700 K – 4500 K – 6500 K – uit.
- Front: na „lang" indrukken wordt het licht van helder naar donker gedimd, en na nogmaals „lang" indrukken wordt het licht van donker naar helder gedimd.
- De werklamp kan tijdens het opladen worden gebruikt.
- Laadpeilindicator (2): is de lamp ingeschakeld, dan brandt de laadpeilindicator.
- Het aantal brandende balkjes geeft het laadpeil van de accu aan.

DE ACCU OPLADEN
1. Voor een optimale werking raden we aan om de accu bij het eerste gebruik eenmaal volledig te ontladen en vervolgens weer volledig op te laden.
2. De laadingang (3) bevindt zich onder het afdekkapje aan de achterkant van de zaklamp.
3. Het laadpeil van de accu kan worden afgelezen met behulp van de laadpeilindicator (2).
4. Als u de lamp langere tijd niet gebruikt, laad de accu dan ongeveer elke 3 maanden op, om een lange levensduur van de accu te garanderen.
5. Zet na het opladen van de accu het deksel weer op de laadingang.

INHOUD
LED-accu-zaklamp, micro-USB-laadkabel.

REINIGING
Gebruik geen oplosmiddelen, bijtende reinigingsmiddelen of dergelijke. Gebruik voor het schoonmaken van de lamp alleen een droge of licht bevochtigde doek.

ONDERHOUD
OPGELET: de LED-werklamp bevat geen componenten die moeten worden onderhouden. De lichtbron van deze werklamp is niet vervangbaar. Aan het einde van de levensduur van de lichtbron moet de hele werklamp worden vervangen. De werklamp mag niet worden geopend.

CE EU-CONFORMITEITSVERKLARING
De EU-conformiteitsverklaring is beschikbaar bij de fabrikant.

AFVOER
Elektrische apparaten milieuvriendelijk afvoeren!
Elektrische apparaten horen niet bij het huisvuil!
Volgens Europese Richtlijn 2012/19/EU betreffende elektrische en elektronische apparatuur moeten afgedankte elektrische apparaten apart worden ingezameld en op een milieuvriendelijke manier worden gerecycled. Vraag informatie bij uw gemeente of stadsbestuur over mogelijkheden voor het afvoeren van afgedankte apparaten.

Batterijen en accu's horen niet bij het huisvuil!
Als consument bent u wettelijk verplicht om alle batterijen en accu's binnen te brengen bij een inzamelpunt van uw gemeente of wijk of in een winkel, zodat ze op milieuvriendelijke manier kunnen worden afgevoerd. Anders bestaat er gevaar voor mens en milieu.

Meer informatie vindt u in de rubriek Service/FAQ's op onze website www.brennenstuhl.de.

IT Istruzioni per l'uso

Torcia a LED a batteria HL 701 AT

Attenzione: Leggere attentamente le presenti istruzioni per l'uso prima di utilizzare il prodotto e conservarle in un luogo sicuro!

AVVERTENZE PER LA SICUREZZA
- Prima di ogni utilizzo controllare che non siano presenti danni al prodotto.
- Non utilizzare mai il prodotto, se si riscontrano danni di qualsiasi tipo. In tal caso rivolgetevi a un elettricista specializzato o agli indirizzi di assistenza indicati.
- Non usare il prodotto in ambienti potenzialmente esplosivi. Pericolo di morte!
- Tenere i bambini lontano dal prodotto. I bambini non sono in grado di valutare il pericolo dovuto alla corrente elettrica.

Non guardare mai direttamente verso la fonte luminosa.

- Per caricare la batteria utilizzare solo il cavo USB in dotazione o una fonte di corrente USB approvata.

Se non viene rispettata la distanza minima, gli oggetti illuminati possono surriscaldarsi.

- Il prodotto non è IP54 (a prova di polvere e spruzzi d'acqua) - durante la carica.

DATI TECNICI

Modello:	HL 701 AT
Classe di protezione:	III
Tipo di protezione/resistenza agli urti:	IP54, IK08
Intervallo di temperatura:	da -10°C a +40°C
LED:	COB e SMD ad alta potenza
Batteria ricaricabile:	integrata, agli ioni di litio 3,7 V/5,0 Ah
Ingresso di carica USB:	Micro-USB 5 V DC, internamente limitato a 1 A
Tempo di carica:	~ 3 h

ELEMENTI DI COMANDO
1. Interruttore On/Off
2. Indicatore di carica (verde)
3. Presa di carica Micro-USB con cappuccio di copertura
4. Faretto anteriore SMD
5. Spot COB
6. Gancio rotante
7. Magnete
8. Cavo di ricarica USB/micro USB

MESSA IN FUNZIONE
- Prima del primo utilizzo scaricare la batteria completamente per una volta e ricaricarla.
- Sequenza interruttore posteriore (1):
  Spot: 4500 K – anter. 2700 K – 4500 K – 6500 K – OFF.
- Anteriore: con una nuova pressione "lunga" la luce passa da chiara a scura, con un'altra pressione "lunga" si attenua la luce da scura a chiara.
- Durante la carica è possibile utilizzare la lampada.
- Indicatore di carica (2): se la spia è accesa, si accende l'indicatore della batteria.
- Il numero di barre luminose indica lo stato di carica della batteria.

CARICARE LA BATTERIA
1. Per garantire un funzionamento ottimale, si consiglia di scaricare completamente la batteria una volta al primo utilizzo e di ricaricarla completamente.
2. La presa di carica (3) si trova sotto il cappuccio di protezione sul lato anteriore della lampada.
3. Utilizzando l'indicatore dello stato di carica della batteria (2) è possibile leggere lo stato di carica.
4. In caso di inutilizzo prolungato, caricare la batteria ogni 3 mesi circa, per garantire una lunga durata della stessa.
5. Dopo la carica, richiudere assolutamente la presa di carica con il cappuccio di protezione.

DOTAZIONE DI FORNITURA
Torcia a LED a batteria, cavo di ricarica Micro USB.

PULIZIA
Non usare solventi, detergenti corrosivi o simili.
Per la pulizia usare un panno asciutto o leggermente umido.

MANUTENZIONE
ATTENZIONE: la lampada a LED non contiene componenti che necessitano di manutenzione. La sorgente luminosa di questa lampada non è sostituibile. Quando la sorgente luminosa ha raggiunto la sua durata di vita, tutta la lampada deve essere completamente sostituita. Non è consentito aprire la lampada.

CE DICHIARAZIONE DI CONFORMITÀ UE
La dichiarazione di conformità EU è depositata presso il fabbricante.

SMALTIMENTO
Smaltire gli apparecchi elettrici in modo ecocompatibile!
Gli apparecchi elettrici non devono essere messi con i rifiuti domestici!
Conformemente alla Direttiva Europea 2012/19/UE sugli apparecchi elettrici ed elettronici, gli apparecchi elettrici usati devono essere raccolti separatamente e riciclati in modo ecocompatibile.
Si possono richiedere le modalità di smaltimento dell'apparecchio inutilizzato presso la propria amministrazione comunale o cittadina.

Non smaltire le batterie e gli accumulatori nei rifiuti domestici!
In qualità di consumatori, siete legalmente obbligati a consegnare tutte le batterie e gli accumulatori usati in un punto di raccolta del vostro comune/distretto urbano o nei punti di raccolta presenti negli esercizi commerciali in modo che possano essere smaltiti nel rispetto dell'ambiente, in caso contrario sussistono potenziali pericoli per l'ambiente e per la salute umana.

Per ulteriori informazioni consigliamo di visitare la nostra homepage www.brennenstuhl.com nella sezione dedicata all'assistenza/FAQ.

SE Bruksanvisning

Batteridriven LED-handlampa HL 701 AT

Observera: Läs denna bruksanvisning noga innan du använder produkten och förvara den på ett säkert ställe efteråt!

SÄKERHETSANVISNINGAR
- Kontrollera alltid om produkten är skadad före varje användning.
- Använd aldrig produkten om du hittar några skador. Vänd dig i så fall till en elektriker eller till den serviceadress som tillverkaren anger.
- Använd inte produkten i explosionsfarliga miljöer, eftersom det är förenat med livsfara!
- Barn får inte komma i närheten av produkten. Barn förstår inte farorna som är förknippade med elektricitet.

Titta aldrig rakt in i lampan.

- Använd endast den medföljande USB-kabeln eller en godkänd USB-strömkälla för att ladda batteriet.

Om det minsta tillåtna avståndet underskrids kan belysta föremål bli överhettade.

- Produkten uppfyller inte kraven enligt IP54 (skydd mot damm och stänkvatten) - medan batteriet laddas.

TEKNISKA SPECIFIKATIONER

Typ:	HL 701 AT
Skyddsklass:	III
Kapslingsklass/slaghållfasthet:	IP54, IK08
Temperaturområde:	-10 till +40 °C
LED:er:	COB och high power SMD
Batteri:	integrerat, Li-jon 3,7 V/5,0 Ah
USB-laddningsingång:	Micro-USB 5 V DC, internt begränsad till 1 A
Laddningstid:	~ 3 h

PRODUKTENS DELAR
1. Av-/på-knapp
2. Laddningsindikering (grön)
3. Laddningsuttag Micro-USB med skyddslock
4. Framlampa SMD
5. COB-spot
6. Vridbar krok
7. Magnet
8. USB-laddningskabel/Micro-USB

FÖRSTA ANVÄNDNING
- Ladda ur batteriet helt och ladda sedan upp det helt igen första gången du använder lampan.
- Aktiveringssekvens för knappen på baksidan (1):
  Spot: 4500 K – fram 2700 K – 4500 K – 6500 K – avstängd.
- Fram: om man trycker in knappen en gång till och håller den intryckt så minskas ljusstyrkan från stark till svag, om man trycker och håller knappen inne en gång till så ökas ljusstyrkan från svag till stark.
- Lampan kan användas medan batteriet laddas.
- Laddningsindikeringen (2): batterinivåindikeringen lyser när lampan är påslagen.
- Antalet balkar som lyser visar batterinivån.

LADDA UPP BATTERIET
1. För att batteriet ska fungera optimalt rekommenderar vi att man låter batteriet laddas ur helt första gången det används och att man sedan laddar upp det igen tills det är fulladdat.
2. Laddningsuttaget (3) sitter under ett skyddslock på baksidan av handlampan.
3. Med hjälp av batterinivåindikeringen (2) kan batteriets laddningsnivå avläsas.
4. Om batteriet inte används under en längre tid ska det laddas upp ungefär var tredje månad för att dess livslängd ska kunna garanteras.
5. Efter laddningen måste skyddslocket till laddningsuttaget sättas tillbaka.

I LEVERANSEN INGÅR
Batteridriven LED-handlampa, Micro USB-laddningskabel.

RENGÖRING
Använd inga lösningsmedel, frätande rengöringsmedel eller liknande.
Använd endast en torr eller lätt fuktad trasa till rengöringen.

UNDERHÅLL
OBS: LED-lampan innehåller inga komponenter som kräver underhåll. Ljuskällan i denna lampa kan inte bytas ut. När ljuskällan har nått slutet av sin livslängd måste hela lampan bytas ut. Lampan får inte öppnas.

CE EU-FÖRSÄKRAN OM ÖVERENSSTÄMMELSE
EU-försäkran om överensstämmelse förvaras hos tillverkaren.

KASSERING
Elektriska apparater ska kasseras miljövänligt!
Elektriska apparater hör inte hemma i hushållsavfallet!
Enligt Europaparlamentets och rådets direktiv 2012/19/EU om avfall som utgörs av eller innehåller elektrisk eller elektronisk utrustning måste uttjänta elektriska enheter samlas in separat och återvinnas på ett miljövänligt sätt.
Information om vilka alternativ du har för att lämna in dina uttjänta apparater till återvinning får du av din kommun eller stadsförvaltning.

Engångsbatterier och laddningsbara batterier får inte kastas i de vanliga soporna!
Som konsument är du skyldig enligt lag att lämna in alla batterier och laddningsbara batterier till något insamlingsställe i din kommun eller i någon butik, så att de kan återvinnas på ett miljövänligt sätt. Annars finns det risk för skador på miljön och människors hälsa.

För mer information rekommenderar vi sidan Service/FAQ på vår hemsida www.brennenstuhl.com.

ES Manual de instrucciones

Lámpara portátil a batería con LED HL 701 AT

Atención: ¡Antes de utilizar el producto lea cuidadosamente las instrucciones de uso y guárdelas para cualquier consulta futura!

INDICACIONES DE SEGURIDAD
- Antes de cada uso asegúrese de que no existan daños en el producto.
- Nunca utilice el producto si se ha encontrado alguna anomalía. Si realmente existe una anomalía póngase en contacto con un técnico calificado o con el comercio donde adquirió el producto.
- No utilice el producto en atmósferas explosivas, ¡existe peligro de muerte!
- Mantenga a los niños lejos del producto. Los niños no son conscientes de los verdaderos peligros eléctricos.

Por favor, no dirija su mirada directamente hacia la luz.

- Para cargar la batería utilice únicamente el cable USB que se incluye en la entrega o una fuente de red USB certificada.

Los objetos iluminados pueden sobrecalentarse si se sobrepasa la distancia mínima.

- El producto no responde al estándar IP54 (protección al polvo y salpicaduras) - durante el proceso de carga.

DATOS TÉCNICOS

Tipo:	HL 701 AT
Clase de protección:	III
Grado de protección/resistencia al impacto:	IP54, IK08
Rango de temperatura:	-10 °C hasta +40 °C
LEDs:	COB y SMD de alta potencia
Batería:	incorporada, Li-Ion 3,7 V/5,0 Ah
Entrada de carga USB:	Micro-USB 5 V DC, limitado internamente en 1 A
Tiempo de carga:	~ 3 h

PIEZAS DE CONTROL
1. Interruptor de encendido/apagado
2. Indicador de carga (verde)
3. Toma de carga micro-USB con tapa protectora
4. Reflector frontal SMD
5. Punto de luz COB
6. Ganchos giratorios
7. Imán
8. Cable de carga USB/micro USB

PUESTA EN SERVICIO
- Antes de la primera utilización descargue la batería y vuelva a cargarla completamente.
- Interruptor de secuencia trasero (1):
  Punto de luz: 4500 K – frontal 2700 K – 4500 K – 6500 K – apagado.
- Frontal: al presionar de nuevo „prolongadamente" la luz se atenúa de claro a oscuro, al presionar nuevamente „prolongadamente" la luz se atenúa de oscuro a claro.
- La lámpara puede ser utilizada mientras se esté cargando.
- Indicador de carga (2): cuando la lámpara está encendida, el indicador de batería se ilumina.
- El número de barras iluminadas indica el nivel de carga de la batería.

CARGAR LA BATERÍA
1. Para garantizar el rendimiento óptimo de la batería deberá descargarse y recargarse completamente antes de su primera utilización.
2. La toma de carga (3) se encuentra debajo de la tapa en la parte trasera de la lámpara portátil.
3. Basándose en el indicador de estado de la batería (2) se puede leer el estado de carga de la batería.
4. Para períodos más largos de inactividad la batería debería cargarse cada 3 meses para asegurar una mayor vida útil de la batería.
5. Después de haber cargado la batería asegúrese de cerrar la tapa de la toma de carga.

ALCANCE DE LA ENTREGA
Lámpara portátil LED a batería, cable de carga micro USB.

LIMPIEZA
No utilice detergentes, productos disolventes o similares.
Utilice sólo un paño seco o ligeramente humedecido.

MANTENIMIENTO
ATENCIÓN: La lámpara de LED no tiene componentes que precisen un mantenimiento. La fuente de luz de esta lámpara no es reemplazable. Cuando la fuente de luz haya llegado al final de su vida útil debe reemplazarse la lámpara al completo. No abra la lámpara.

CE DECLARACIÓN DE CONFORMIDAD UE
La declaración de conformidad UE ha sido dispuesta por el fabricante.

ELIMINACIÓN
¡Elimine los electrodomésticos siguiendo las regulaciones ambientales!
¡Los aparatos eléctricos no forman parte de la basura doméstica!
En conformidad con la Directiva Europea 2012/19/CE sobre residuos de aparatos eléctricos y electrónicos, los equipos eléctricos deben ser seleccionados, separados y reciclados para que puedan volver a ser reutilizados.
Contacte con las autoridades locales de su zona u oficina municipal para informarse sobre las posibilidades de eliminación del dispositivo.

¡Las pilas y baterías no deben eliminarse junto con la basura doméstica!
Como consumidor, tiene la obligación legal de deshacerse de todas las pilas y baterías en el respectivo punto de reciclaje de su municipio/localidad o en una tienda minorista para que puedan eliminarse de manera respetuosa con el medio ambiente; de lo contrario, existen peligros potenciales para el medio ambiente y la salud humana.

Para más información, le recomendamos que visite el apartado de Asistencia/Preguntas frecuentes en nuestro sitio web www.brennenstuhl.com.

PL Instrukcja obsługi

Ręczna lampa akumulatorowa LED HL 701 AT

Uwaga: Przed rozpoczęciem użytkowania produktu uważnie przeczytać niniejszą instrukcję obsługi, którą następnie należy starannie przechowywać!

WSKAZÓWKI BEZPIECZEŃSTWA
- Przed użyciem należy za każdym razem sprawdzić produkt pod kątem ewentualnych uszkodzeń.
- Nigdy nie korzystać z produktu w przypadku stwierdzenia jakichkolwiek uszkodzeń. W takim przypadku należy skontaktować się z elektrykiem lub zwrócić się pod podany adres serwisu producenta.
- Nie używać produktu w otoczeniu zagrożonym wybuchem – ryzyko utraty życia!
- Zwrócić uwagę, aby dzieci nie miały dostępu do produktu. Dzieci nie potrafią prawidłowo ocenić niebezpieczeństwa związanego z prądem elektrycznym.

Nigdy nie patrzeć bezpośrednio w źródło światła.

- Do ładowania akumulatorów używać tylko dołączonego do zestawu kabla USB lub sprawdzonego źródła zasilania USB.

W przypadku niezachowania minimalnego odstępu może dojść do przegrzania oświetlanych przedmiotów.

- Produkt nie jest IP54 (ochrona przed pyłem oraz ochrona przed bryzgami wody z dowolnego kierunku) - w czasie procesu ładowania.

DANE TECHNICZNE

Typ:	HL 701 AT
Klasa ochrony:	III
Rodzaj ochrony/odporność na uderzenia:	IP54, IK08
Zakres temperatury:	od -10°C do +40°C
LED:	COB oraz high power SMD
Akumulator:	wbudowany, Li-Ion 3,7 V/5,0 Ah
Wejście ładowania USB:	micro USB 5 V DC, wewn. ograniczone do 1 A
Czas ładowania:	~ 3 h

ELEMENTY OBSŁUGOWE
1. włącznik/wyłącznik
2. wskaźnik naładowania (zielony)
3. gniazdo ładowania micro USB z zaślepką
4. oświetlacz przedni SMD
5. COB Spot
6. haczyk obrotowy
7. magnes
8. kabel ładujący USB / micro USB

URUCHOMIENIE
- Przed pierwszym użyciem należy raz całkowicie rozładować akumulator, a następnie ponownie go naładować.
- Przełącznik sekwencyjny z tyłu (1):
  Spot: 4500 K – oświetlacz przedni 2700 K – 4500 K – 6500 K – wył.
- Oświetlacz przedni: ponowne „długie" naciśnięcie powoduje przyciemnienie światła od jasnego do ciemnego, ponowne „długie" naciśnięcie powoduje rozjaśnienie światła od ciemnego do jasnego.
- Podczas ładowania można używać lampy.
- Wskaźnik naładowania (2): gdy lampa jest włączona, wskaźnik akumulatora świeci się.
- Liczba świecących się pasków pokazuje stan naładowania akumulatora.

ŁADOWANIE AKUMULATORA
1. Aby zapewnić optymalne działanie akumulatora, zaleca się, aby przy okazji pierwszego użycia całkowicie rozładować i ponownie naładować akumulator.
2. Gniazdo ładowania (3) znajduje się pod zaślepką z tyłu lampy ręcznej.
3. Na podstawie wskaźnika stanu akumulatora (2) można odczytać poziom naładowania akumulatora.
4. W przypadku dłuższych przerw w użytkowaniu należy mniej więcej co 3 miesiące naładować akumulator, co spowoduje wydłużenie jego żywotności.
5. Po naładowaniu należy koniecznie ponownie zasłonić gniazdo ładowania przy pomocy zaślepki.

ZAKRES DOSTAWY
Ręczna lampa akumulatorowa LED, kabel ładujący micro USB.

CZYSZCZENIE
Nie stosować rozpuszczalników, żrących środków czyszczących itp.
Do czyszczenia używać tylko suchej lub delikatnie zwilżonej ściereczki.

KONSERWACJA
UWAGA: lampa LED nie zawiera komponentów, które wymagają konserwacji. Źródło światła w lampie nie podlega wymianie. Gdy źródło światła wyeksploatuje się, należy wymienić całą lampę. Nie wolno otwierać lampy.

CE DEKLARACJA ZGODNOŚCI UE
Deklaracja zgodności UE jest zdeponowana u producenta.

UTYLIZACJA
Sprzęt elektryczny należy utylizować w sposób bezpieczny dla środowiska naturalnego!
Sprzęt elektryczny to nie domowe śmieci czy odpadki!
Zgodnie z Dyrektywą Europejską 2012/19/UE w sprawie zużytego sprzętu elektrycznego i elektronicznego, zużyte urządzenia elektryczne należy gromadzić osobno i przekazywać do ponownego przetworzenia w sposób bezpieczny dla środowiska naturalnego.
Informacje o możliwościach utylizacji wysłużonego urządzenia można uzyskać w urzędzie miasta lub gminy.

Baterie i akumulatory to nie domowe śmieci czy odpadki!
Obowiązkiem ustawowym konsumenta jest przekazanie wszystkich baterii i akumulatorów do punktu zbiórki odpadów w miejscowej gminie / dzielnicy miasta lub w sklepie, aby mogły one zostać przekazane do bezpiecznej dla środowiska utylizacji. W przeciwnym razie należy liczyć się z potencjalnymi zagrożeniami dla środowiska naturalnego i zdrowia ludzkiego.

W celu uzyskania dalszych informacji polecamy odwiedzenie zakładki Serwis/FAQ na naszej stronie internetowej www.brennenstuhl.com.

CZ Návod k obsluze

LED akumulátorová ruční lampa HL 701 AT

Pozor: Přečtěte si před použitím produktu pozorně tento návod k používání a pak jej řádně uschovejte!

BEZPEČNOSTNÍ POKYNY
- Zkontrolujte před každým použitím produkt na případná poškození.
- Nikdy nepoužívejte produkt, pokud zjistíte jakékoli poškození. Obraťte se v tomto případě na kvalifikovaného elektrikáře nebo na uvedenou servisní adresu výrobce.
- Nepoužívejte produkt v explozivním prostředí, riziko ohrožení života!
- Udržujte děti v dostatečné vzdálenosti od produktu. Děti nedokážou odhadnout nebezpečí úderem elektrického proudu.

Nehleďte nikdy přímo do světla.

- Používejte k nabíjení akumulátorů pouze dodávaný kabel USB nebo testovaný zdroj proudu USB.

Při nedosažení minimální vzdálenosti se můžou osvětlené předměty přehřívat.

- Produkt nemá ochranu IP54 (ochrana proti prachu a stříkající vodě) - během nabíjení.

TECHNICKÁ DATA

Typ:	HL 701 AT
Třída ochrany:	III
Druh ochrany/Odolnost proti nárazu:	IP54, IK08
Rozsah teploty:	-10°C až +40°C
LEDs:	COB a vysoce výkonné SMD
Akumulátor:	integrovaný, Li-Ion 3,7 V/5,0 Ah
Nabíjecí vstup USB:	Micro USB 5 V DC, interně omezený na 1 A
Doba nabíjení:	~ 3 h

OVLÁDCÍ DÍLY
1. Vypínač Zap/Vyp
2. Indikátor nabíjení (zelená)
3. Nabíjecí zásuvka Micro-USB s krytem
4. Přední zářič SMD
5. COB bod
6. Otočný hák
7. Magnet
8. Nabíjecí kabel USB/Micro-USB

UVEDENÍ DO PROVOZU
- Při prvním použití musíte jednou úplně vybít a opět nabít akumulátor.
- Sekvence spínače vzadu (1):
  Bod: 4500 K – Přední 2700 K – 4500 K – 6500 K – vyp.
- Přední: při opakovaném „dlouhém" stisknutí se ztlumí světlo ze světlého na tmavé, při opakování „dlouhého"stisknutí se změní světlo z tmavého na světlé.
- Lampu lze během nabíjení používat.
- Indikátor nabití (2): když je zapnutá lampa, svítí indikátor akumulátoru.
- Počet svítících paliček zobrazuje stav nabití akumulátoru.

NABÍJENÍ AKUMULÁTORU
1. Aby se zaručila optimální funkce, doporučujeme před prvním použitím jednou úplně vybít a opět naplno nabít akumulátor.
2. Nabíjecí zásuvka (3) se nachází pod uzavíracím krytem na zadní straně ruční lampy.
3. Na základě indikátoru stavu akumulátoru (2) si můžete přečíst stav nabití akumulátoru.
4. Při delším nepoužívání musíte nabít akumulátor přibližně každé 3 měsíce, aby se zaručila dlouhá životnost akumulátoru.
5. Po nabíjení uzavřete nabíjecí zásuvku bezpodmínečně opět uzavíracím krytem.

OBSAHH DODÁVKY
LED akumulátorová ruční lampa, nabíjecí kabel Micro USB.

ČIŠTĚNÍ
Nepoužívejte žádná rozpouštědla, dráždivé čisticí prostředky nebo podobné. Používejte k čištění pouze suchý nebo lehce navlhčený hadřík.

ÚDRŽBA
POZOR: LED lampa neobsahuje součástky, které se musí udržovat. Světelný zdroj této lampy nelze vyměnit. Pokud dosáhne světelný zdroj svůj konec životnosti, musí se vyměnit celá lampa. Lampu nelze otevírat.

CE PROHLÁŠENÍ O SHODĚ S NORMAMI EU
Prohlášení o shodě s normami EU je uložené u výrobce.

LIKVIDACE
Ekologicky zlikvidujte elektrické přístroje!
Elektrické spotřebiče nepatří k domovnímu odpadu!
Podle Evropské směrnice 2012/19/EU o elektrických a elektronických starých přístrojích se musí opotřebené elektrospotřebiče shromáždit zvlášť a odvést k ekologicky nezávadné recyklaci.
O možnostech likvidace vysloužilých přístrojů se můžete informovat u svého obecního nebo městského úřadu.

Baterie a akumulátory nepatří do domovního odpadu!
Jako spotřebitel jste zákonně povinný, odevzdat všechny baterie a akumulátory na sběrném místě ve své obci/své městské části nebo v obchodě, aby je bylo možno odvézt na ekologickou likvidaci, v opačném případě hrozí možná nebezpečí pro životní prostředí a lidské zdraví.

Pro další informace vám doporučujeme oblast Servis/FAQ na naší internetové stránce www.brennenstuhl.com.

HU Használati útmutató

HL 701 AT LED akkumulátoros kézi lámpa

Figyelmeztetés: A termék használata előtt figyelmesen olvassa el és őrizze meg ezt a kezelési útmutatót!

BIZTONSÁGI UTASÍTÁSOK
- Minden használat előtt ellenőrizze a termék sértetetlenségét.
- Soha ne használja a terméket, ha bármilyen sérülést észlel rajta. Ilyen esetben forduljon egy villanyszerelőhöz vagy a gyártó által kijelölt szervizhez.
- Ne használja a terméket robbanás-veszélyes környezetben - életveszély!
- Tartsa távol a gyerekeket a terméktől. A gyermekek nem képesek az elektromos árammal járó veszélyeket felmérni.

Soha ne nézzen közvetlenül a fényforrásba.

- Az akkumulátorok töltéséhez csak a mellékelt USB-kábelt vagy egy bevizsgált USB-áramforrást használjon.

A minimális távolság be nem tartása a megvilágított tárgyak túlmelegedését okozhatja.

- A termék nem IP54 (portól és permetező víztől védett) - töltés közben.

MŰSZAKI ADATOK

Típus:	HL 701 AT
Védettségi osztály:	III
Védettség / Ütésállóság:	IP54, IK08
Hőmérsékleti tartomány:	-10°C bis +40°C
LED-ek:	COB és nagy teljesítményű SMD
Akkumulátor:	Li-Ion 3,7 V/5,0 Ah
USB-töltőbemenet:	Micro-USB 5 V DC, belsőleg 1 A-re korlátozva
Töltés időtartama:	~ 3 óra

KEZELŐ ELEMEK
1. Be-/Kikapcsoló
2. Töltésjelző (zöld)
3. Micro-USB töltőaljzat takaróval
4. Elülső spotlámpa SMD
5. COB spot
6. Forgatható kampó
7. Mágnes
8. USB-töltőkábel/Micro-USB

ÜZEMBEHELYEZÉS
- Az első használat előtt az akkumulátort egyszer teljesen le kell meríteni, majd újra fel kell tölteni.
- Hátsó szekvenciális kapcsoló (1):
  Spot: 4500 K – Elöl 2700 K – 4500 K – 6500 K – ki.
- Elöl: újbóli „hosszas" nyomáskor a fény ereje csökken,újbóli megnyomás után a fény ereje nő.
- A lámpa akár töltés közben is használható.
- Töltésjelző (2): a lámpa bekapcsolásakor az akkumulátor-jelző világít.
- A világító csíkok száma az akkumulátor töltöttségi állapotát jelzi.

AKKUMULÁTOROK TÖLTÉSE
1. Az optimális funkció elérésére azt javasoljuk, hogy az akkumulátor első használata során teljesen süsse ki azt, majd töltse fel teljesen.
2. A töltőaljzat (3) a kézilámpa hátulján található takarófedél alatt található.
3. Az akkumulátor töltöttségi állapota az akkumulátor állapotjelzőjéről (2) leolvasható.
4. Ha az akkumulátor huzamosabb ideig használaton kívül van, akkor a hosszabb élettartam érdekében körülbelül 3 havonta töltse azt fel.
5. A feltöltés után feltétlenül zárja le a töltőaljzatot a takarófedéllel.

正面

GYÁRI CSOMAG
LED akkumulátoros kézilámpa, mikro USB töltőkábel.

TISZTÍTÁS
Ne használjon oldószereket, maró hatású tisztítószereket, vagy ehhez hasonlókat. A tisztításhoz kizárólag száraz vagy enyhén nedves kendőt használjon.

KARBANTARTÁS
FIGYELEM: A LED lámpa alkotó részei nem igényelnek karbantartást. A lámpa fényforrása nem cserélhető. Ha a fényforrás élettartama lejárt, akkor az egész lámpát kell kicserélni. A lámpa felnyitása tilos!

CE EU-MEGFELELŐSÉGI NYILATKOZAT
Az EU-megfelelőségi nyilatkozat a gyártónál található.

ÁRTALMATLANÍTÁS
Az elektromos készülékeket környezetbarát módon kell ártalmatlanítani!
Az elektromos berendezések nem tartoznak a háztartási hulladékok közé!
Az elektromos és elektronikus berendezések hulladékairól szóló 2012/19/EU európai irányelv szerint az elhasznált elektromos berendezéseket külön kell összegyűjteni és azokat környezetbarát módon történő újrahasznosítás felé kell továbbítani.
Az elhasznált készülékek ártalmatlanítási lehetőségeiről tájékozódjon a helyi közigazgatási szervektől.

Az elemeket és az akkumulátorokat ne tegye a háztartási hulladékok közé.
A környezetbarát módon történő ártalmatlanítás érdekében Önnek, mint fogyasztónak, törvényileg kötelező az összes elem és az újratölthető akkumulátor a lakóhelyen levő gyűjtőhelyen vagy kereskedelemi egységben való leadása, egyéb esetben ezek veszélyt jelentenek a környezetre és az emberi egészségre.

További információkért keresse fel a Service/FAQ's részt a www.brennenstuhl.com honlapunkon.

RU Руководство по эксплуатации

Ручной фонарь HL 701 AT на светодиодах, с аккумулятором

Внимание! Перед использованием изделия нужно внимательно ознакомиться с настоящим руководством по эксплуатации, а впоследствии хранить его в надежном месте!

УКАЗАНИЯ МЕР ПО ТЕХНИКЕ БЕЗОПАСНОСТИ
- Перед каждым использованием изделие нужно проверять на возможные повреждения.
- При обнаружении каких бы то ни было повреждений ни в коем случае нельзя пользоваться изделием. В этом случае необходимо обратиться к специалисту по электрической части или в сервисную службу по адресу, указанному изготовителем.
- Нельзя использовать изделие во взрывоопасной среде. Опасность для жизни!
- Не подпускать детей к изделию! Дети не могут оценить опасность поражения электротоком.

Ни в коем случае не следует смотреть непосредственно на свет.

- Для зарядки аккумулятора нужно использовать только входящий в комплект поставки кабель под USB-порт или проверенный источник питания с USB-портом.

При установке на менее чем минимальном расстоянии возможен перегрев освещенных предметов.

- Для изделия степень защиты IP54 (защита от попадания пыли и брызг) не обеспечивается - во время процесса зарядки.

ТЕХНИЧЕСКИЕ ХАРАКТЕРИСТИКИ

Тип:	HL 701 AT
Класс защиты:	III
Степень защиты/ударная прочность:	IP54, IK08
Диапазон температур:	от -10°C до +40°C
Светодиоды:	COB и высокомощный SMD
Аккумулятор:	встроенный, литий-ионный на 3,7 В/5,0 А.ч
Зарядный USB-вход:	USB-микропорт на 5 В пост. тока, с ограничением по току внутрисистемно в 1 А
Время зарядки:	≈3 ч

ЭЛЕМЕНТЫ УПРАВЛЕНИЯ
1. Включатель/выключатель
2. Индикатор зарядки (зеленый)
3. Гнездо зарядки (USB-микропорт) с колпачком
4. Фронтальный излучатель, SMD
5. Направленный свет, COB
6. Поворачиваемый крючок
7. Магнит
8. Зарядный кабель под USB-порт/USB-микропорт

ПОРЯДОК ИСПОЛЬЗОВАНИЯ
- При первичном использовании нужно один раз полностью разрядить и снова зарядить аккумулятор.
- Алгоритм для выключателя сзади (1):
  Направленный свет: 4500 K – фронтальный излучатель на 2700 K - 4500 K - 6500 K – выкл.
- Фронтальный излучатель: при повторном „длительном" нажатии – переключение света с яркого на приглушенное свечение, при следующем „длительном" нажатии – переключение света с приглушенного на яркое свечение.
- Во время зарядки светильником можно пользоваться.
- Индикатор зарядки (2): если светильник включен, светится индикатор состояния аккумулятора.
- Количество светящихся столбчатых штрихов отражает состояние зарядки аккумулятора.

ЗАРЯДКА АККУМУЛЯТОРА
1. Для обеспечения оптимального функционирования рекомендуется при первичном использовании один раз полностью разрядить и снова полностью зарядить аккумулятор.
2. Гнездо зарядки (3) находится под запорным колпачком на задней стороне ручного фонаря.
3. С помощью индикатора состояния аккумулятора (2) можно считывать состояние зарядки аккумулятора.
4. Если аккумулятор длительное время не используется, нужно производить подзарядку примерно через каждые 3 месяца, чтобы обеспечить большую долговечность аккумулятора.
5. После зарядки нужно обязательно снова закрыть гнездо зарядки запорным колпачком.

ОБЪЕМ ПОСТАВКИ
Светодиодный ручной фонарь с аккумулятором, зарядный кабель под USB-микропорт.

ОЧИСТКА
Не использовать растворители, едкие чистящие средства или аналогичные вещества. Для очистки следует использовать только сухую или слегка увлажненную ткань.

ТЕХОБСЛУЖИВАНИЕ
ВНИМАНИЕ! В светильнике на светодиодах нет компонентов, требующих технического обслуживания. Источник света в этом светильнике не подлежит замене. Если источник света исчерпал свой рабочий ресурс, замене подлежит весь светильник. Вскрывать светильник запрещается.

CE ДЕКЛАРАЦИЯ СООТВЕТСТВИЯ НОРМАМ ЕС
Декларация соответствия нормам ЕС хранится у Изготовителя.

УТИЛИЗАЦИЯ
Электроприборы подлежат утилизации с учетом защиты окружающей среды!
Запрещается выбрасывать электроприборы вместе с бытовыми отходами!
В соответствии с Директивой ЕС № 2012/19/EU по отработанным электроприборам и электронной аппаратуре, отработанные электроприборы должны собираться в отдельные контейнеры и отправляться на утилизацию с соблюдением норм защиты окружающей среды.
О возможностях утилизации приборов, отработавших свой ресурс, можно узнать в своем местном сельском или городском муниципалитете.

Элементы питания и аккумуляторы запрещается выбрасывать вместе с бытовыми отходами!
Вы, как потребитель, по закону обязаны сдавать все элементы питания и аккумуляторы в пункт их сбора в вашей общине/квартале города или в торговую точку для возможности их отправки на экологически безвредную утилизацию, в противном случае существуют потенциальные опасности для окружающей среды и здоровья людей.

Дополнительную информацию можно получить в разделах «Сервис»/«Часто задаваемые вопросы» на нашей домашней странице в Интернете: www.brennenstuhl.com.

TR Kullanım kılavuzu

Akülü LED El Feneri HL 701 AT

Dikkat: Lütfen ürünü kullanmadan önce bu kullanım kılavuzunu dikkatlice okuyunuz ve ardından itinayla saklayınız!

GÜVENLİK UYARILARI
- Her kullanımdan önce ürünü olası hasarlara dair kontrol edin.
- Herhangi bir hasar tespit ettiğinizde ürünü asla kullanmayın. Bu durumda bir uzman elektrikçiye veya üreticinin belirtilen servis adresine başvurun.
- Ürünü patlama tehlikesi olan ortamda kullanmayın, hayati tehlike!
- Çocukları üründen uzak tutun. Çocuklar elektrik akımı nedeniyle oluşan tehlikeyi tahmin edemez.

Lütfen asla doğrudan ışığa bakmayınız.

- Akünün doldurulması için sadece paket içindeki USB kablosunu veya test edilmiş bir USB elektrik kaynağı kullanın.

Minimum mesafenin altına düşüldüğünde aydınlatılan nesneler aşırı ısınabilir.

- Ürün IP54 değildir (toz ve sıçrama suyu korumalı) - şarj işlemi sırasında.

TEKNİK VERİLER

Model:	HL 701 AT
Koruma sınıfı:	III
Koruma tipi / Darbeye dayanıklılık:	IP54, IK08
Sıcaklık aralığı:	-10°C ile +40°C arası
LED'ler:	COB ve yüksek güçlü SMD
Akü:	entegre, Li-Ion 3,7 V/5,0 Ah
USB şarj girişi:	Mikro USB 5 V DC, dahili 1 A ile sınırlı
Şarj süresi:	~ 3 saat

KULLANIM BİRİMLERİ
1. Açma/Kapatma şalteri
2. Şarj göstergesi (yeşil)
3. Kapaklı mikro USB şarj yuvası
4. Ön projektör SMD
5. COB spot
6. Çevrilebilir kanca
7. Mıknatıs
8. USB şarj kablosu/mikro USB

ÇALIŞTIRMA
- İlk kullanımda aküyü bir kez tamamen boşaltın ve tekrar şarj edin.
- Arkadaki sekans şalteri (1):
  Spot: 4500 K – Ön 2700 K – 4500 K – 6500 K – kapalı.
- Ön: Tekrar „uzun" basıldığında ışık aydınlıktan karanlığa doğru kısılır, tekrar „uzun" basıldığında ışık karanlıktan aydınlığa açılır.
- Lamba şarj sırasında kullanılabilir.
- Şarj göstergesi (2): Lamba açıksa akü göstergesi yanar.
- Yanan çubukların sayısı akünün şarj durumunu gösterir.

AKÜNÜN ŞARJ EDİLMESİ
1. Optimum fonksiyon sağlamak için aküyü ilk kullanımdan önce tamamen boşaltmanızı ve tekrar tam şarj etmenizi tavsiye ederiz.
2. Şarj yuvası (3) el fenerinin arka tarafında, kapağın altında bulunuyor.
3. Akü kontrol göstergesine (2) göre akünün şarj durumu okunabilir.
4. Uzun süre kullanmadığınızda, akünün uzun ömürlü olmasını sağlamak için, aküyü yaklaşık her 3 ayda bir şarj edin.
5. Şarj ettikten sonra şarj yuvasının kapağını mutlaka tekrar yerine takın.

TESLİMAT KAPSAMI
Akülü LED el feneri, mikro USB şarj kablosu.

TEMİZLEME
Çözücü maddeler, aşındırıcı temizleme maddeleri veya benzerlerini kullanmayın. Temizleme için sadece kuru veya hafif nemlendirilmiş bir bez kullanın.

BAKIM
DİKKAT: LED lamba bakım gerektiren bileşenler içermemektedir. Bu lambanın ampulü değiştirilemez. Ampulün ömrü sona erdiğinde lambanın tamamı yenisiyle değiştirilmelidir. Lamba açılmamalıdır.

CE AB UYGUNLUK BEYANI
AB Uygunluk Beyanı üreticide bulunmaktadır.

BERTARAF
Elektrikli cihazları çevre dostu olarak imha edin!
Elektrikli cihazları evsel atık ile birlikte atmayın!
Atık Elektrikli ve Elektronik Cihazlar hakkındaki 2012/19/AB sayılı Avrupa Yönetmeliği uyarınca kullanılmış elektrikli cihazlar toplanmalı ve çevreye uygun geri dönüşüme tabi tutulmalıdır.
Kullanılmış olan cihazın imhasıyla ilgili olası çözümler için belediye ya da şehir yönetimine başvurabilirsiniz.

Piller ve aküler evsel atıklarla atılmamalıdır!
Tüketici sıfatıyla yasal olarak, tüm pilleri ve aküleri çevre korumasına uygun bir şekilde bertaraf edilebilmeleri için belediyenizin/ilçenizin bir toplama yerine veya satıcılara vermekle yükümlüsünüz, aksi halde çevre ve insan sağlığı için olası tehlikeler söz konusudur.

Ayrıntılı bilgiler için www.brennenstuhl.de web sitemizdeki Servis/SSS bölümüne bakmanızı tavsiye ederiz.

FI Käyttöohje

Akkukäyttöinen LED-käsivalaisin HL 701 AT

Huomio: Lue ennen tuotteen käyttöä tämä käyttöohje huolellisesti läpi, ja säilytä se myöhempää tarvetta varten!

TURVALLISUUSOHJEET
- Tarkasta tuote ennen sen jokaista käyttökertaa mahdollisten vaurioiden varalta.
- Älä koskaan käytä tuotetta, jos havaitset vaurioita. Ota tässä tapauksessa yhteyttä sähköalan ammattilaiseen tai ilmoitettuun valmistajan asiakaspalveluun.
- Älä käytä tuotetta räjähdysalttiissa ympäristöissä, hengenvaara!
- Pidä lapset poissa tuotteen luota. Lapset eivät osaa arvioida sähkövirran aikaan saamaa vaaraa.

Älä koskaan katso suoraan valoon.

- Käytä akun lataamiseen vain tuotteen mukana toimitettua USB-kaapelia tai hyväksyttyjä USB-virtalähteitä.

Jos vähimmäisetäisyydet alitetaan, valaistavat esineet saattavat ylikuumentua.

- Tuote ei vastaa IP54-luokitusta (pöly- ja roiskevesisuojattu) - latauksen aikana.

TEKNISET TIEDOT

Tyyppi:	HL 701 AT
Suojausluokka:	III
Kotelointiluokka/iskunkestävyys:	IP54, IK08
Lämpötila-alue:	-10 °C - +40 °C
LEDit:	COB ja huipputehoinen SMD
Akku:	sisään rakennettu, litiumioni 3,7 V/5,0 Ah
USB-latausulo:	Micro-USB 5 V DC, rajoitettu sisäisesti virtaan 1 A
Latauksen kesto:	n. 3 h

OSAT
1. Virtakytkin
2. Latausnäyttö (vihreä)
3. Latausliitin Micro-USB ja suojaholkki
4. Etukohdevalo SMD
5. COB-kohdevalo
6. Käännettävä koukku
7. Magneetti
8. USB-latauskaapeli/Micro-USB

KÄYTTÖÖNOTTO
- Pura ensimmäisen käyttökerran aikana akun lataus kokonaan ja sitten lataa akku täyteen.
- Jaksopainike takana (1):
  Kohdevalo: 4500 K – Front 2700 K – 4500 K – 6500 K – pois.
- Edessä: uuden "pitkän" painalluksen jälkeen valo muuttuu kirkkaasta himmeäksi; vielä kerran "pitkän" painettaessa valo muuttuu himmeästä kirkkaaksi.
- Valaisinta voi käyttää myös lataamisen aikana.
- Latausnäyttö (2): jos valo on päällä, akkunäyttö palaa.
- Palavien palkkien lukumäärä ilmoittaa akun lataustilan.

AKUN LATAUS
1. Optimaalisen toiminnan takaamiseksi suosittelemme, että akku tyhjennetään täysin ensimmäisellä käyttökerralla ja ladataan sitten täyteen.
2. Latausliitäntä (3) sijaitsee käsivalaisimen takapuolella olevan suojuksen takana.
3. Akun varaustilan (2) voi lukea akkutehon näytöltä.
4. Jos akku on pitkäkestoisesti poissa käytöstä, lataa se noin kolmen kuukauden välein akun käyttöiän pidentämiseksi.
5. Sulje ehdottomasti latausliittimen suojus latauksen jälkeen.

TOIMITUKSEN SISÄLTÖ
Akkukäyttöinen LED-käsivalaisin, Micro-USB-latauskaapeli.

PUHDISTUS
Älä käytä puhdistukseen liuottimia, syövyttäviä aineita tai muita vastaavia. Käytä puhdistamiseen vain kuivaa tai hieman kostutettua liinaa.

HUOLTO
HUOMIO: LED-valossa ei ole huollettavia komponentteja. Tämän valon valolähdettä ei voida vaihtaa. Kun valolähde on saavuttanut enimmäiskäyttöikänsä, koko valo on vaihdettava. Valoa ei saa avata.

CE EU-VAATIMUSTENMUKAISUUSVAKUUTUS
EU-vaatimustenmukaisuusvakuutus on saatavissa valmistajalta.

HÄVITTÄMINEN
Hävitä sähkölaitteet ympäristöystävällisesti!
Sähkölaitteita ei saa hävittää kotitalousjätteen mukana!
Vanhoja sähkö- ja elektroniikkalaitteita koskevan eurooppalaisen direktiivin 2012/19/EU mukaan käytetyt sähkölaitteet on kerättävä erikseen ja toimitettava kierrätyspisteeseen ympäristöä kunnioittaen.
Tietoja vanhan laitteen hävittämismahdollisuuksista saat kunnan- tai kaupunginviranomaisilta.

Paristoja ja akkuja ei saa hävittää kotitalousjätteen mukana!
Käyttäjällä on lakisääteinen velvollisuus hävittää paristot ja akut kunnan/kaupunginosan keräyspisteessä tai viedä ne liikkeeseen hävitettäväksi ympäristön suojelemiseksi. Määräyksen laiminlyönti johtaa mahdollisiin ympäristö- ja terveysvaaroihin.

Lisätietoja löydät kotisivultamme kohdasta Palvelu / Usein kysytyt kysymykset osoitteessa www.brennenstuhl.com.

GR Οδηγίες χρήσης

Φακός LED με μπαταρία HL 701 AT

Προσοχή: Διαβάστε με προσοχή πριν από τη χρήση του προϊόντος τις παρούσες οδηγίες χρήσης και στη συνέχεια φυλάξτε τις καλά!

ΥΠΟΔΕΙΞΕΙΣ ΑΣΦΑΛΕΙΑΣ
- Ελέγχετε το προϊόν για τυχόν φθορές πριν από κάθε χρήση.
- Μην χρησιμοποιείτε ποτέ το προϊόν εάν διαπιστώσετε ότι έχει οποιαδήποτε φθορά. Στην περίπτωση αυτή απευθυνθείτε σε έναν ηλεκτρολόγο ή στη διεύθυνση σέρβις του κατασκευαστή.
- Μην χρησιμοποιείτε το προϊόν σε περιβάλλον όπου υπάρχει κίνδυνος έκρηξης, θανάσιμος κίνδυνος!
- Να κρατάτε πάντα τα παιδιά μακριά από το προϊόν. Τα παιδιά δεν είναι σε θέση να εκτιμήσουν τον κίνδυνο του ηλεκτρικού ρεύματος.

Μην κοιτάτε ποτέ απευθείας στο φως.

- Για τη φόρτιση των μπαταριών χρησιμοποιείτε μόνο το περιλαμβανόμενο καλώδιο USB ή ένα ελεγμένο τροφοδοτικό ισχύος USB.

Σε περίπτωση που δεν τηρηθεί η ελάχιστη απόσταση μπορεί να υπερθερμανθούν τα φωτιζόμενα αντικείμενα.

- Το προϊόν δεν διαθέτει προστασία IP54 (προστασία από σκόνη και εκτοξευόμενο νερό) - κατά τη διάρκεια φόρτισης.

ΤΕΧΝΙΚΑ ΧΑΡΑΚΤΗΡΙΣΤΙΚΑ

Τύπος:	HL 701 AT
Κατηγορία προστασίας:	III
Είδος προστασίας/αντοχή σε κτυπήματα:	IP54, IK08
Εύρος θερμοκρασίας:	-10°C έως +40°C
LED:	COB και high power SMD
Μπαταρία:	ενσωματωμένη, Li-Ion 3,7 V/5,0 Ah
είσοδος φόρτισης USB:	Micro-USB 5 V DC, εσωτερικά περιορίζεται σε 1 A
διάρκεια φόρτισης:	~ 3 ώρες

ΣΤΟΙΧΕΙΑ ΧΕΙΡΙΣΜΟΥ
1. Διακόπτης ON/OFF
2. Ένδειξη φόρτισης (πράσινο)
3. Υποδοχή φόρτισης Micro-USB με κάλυμμα
4. Πρόσθιος προβολέας SMD
5. Σποτ COB
6. Περιστρεφόμενο άγκιστρο
7. Μαγνήτης
8. Καλώδιο φόρτισης USB/Micro-USB

ΘΕΣΗ ΣΕ ΛΕΙΤΟΥΡΓΙΑ
- Κατά την πρώτη χρήση αφήστε την μπαταρία να αποφορτιστεί πλήρως και φορτίστε την εκ νέου.
- Διακόπτης έντασης πίσω (1):
  Σποτ: 4500 K – μπροστά 2700 K – 4500 K – 6500 K – off.
- Μπροστά: πιέζοντας και πάλι «παρατεταμένα» μειώνεται σταδιακά η ένταση φωτεινότητας, πιέζοντας και πάλι «παρατεταμένα» αυξάνεται σταδιακά η ένταση φωτεινότητας.
- Ο φακός μπορεί να χρησιμοποιηθεί κατά τη διάρκεια της φόρτισης.
- Ένδειξη φόρτισης (2): όταν ο προβολέας είναι ενεργοποιημένος, ανάβει η ένδειξη μπαταρίας.
- Ο αριθμός των φωτισμένων γραμμών δείχνει την κατάσταση φόρτισης της μπαταρίας.

ΦΟΡΤΙΣΗ ΤΗΣ ΜΠΑΤΑΡΙΑΣ
1. Για να εξασφαλιστεί η βέλτιστη λειτουργία, συνιστούμε να αποφορτίσετε και να φορτίσετε και πάλι πλήρως τη μπαταρία πριν από την πρώτη χρήση.
2. Η υποδοχή φόρτισης (3) βρίσκεται κάτω από το καπάκι στην πίσω πλευρά του φακού.
3. Στην ένδειξη στάθμης φόρτισης της μπαταρίας (2) μπορείτε να δείτε την κατάσταση φόρτισής της.
4. Σε περίπτωση που η συσκευή δεν χρησιμοποιηθεί για μεγαλύτερο χρονικό διάστημα, φορτίστε τη μπαταρία περίπου κάθε 3 μήνες, προκειμένου να εξασφαλιστεί η μεγάλη διάρκεια ζωής της.
5. Κατόπιν φόρτισης σφραγίστε οπωσδήποτε την υποδοχή φόρτισης με το κάλυμμα.

ΠΕΡΙΕΧΟΜΕΝΑ ΣΥΣΚΕΥΑΣΙΑΣ
Φακός LED με μπαταρία, καλώδιο φόρτισης Micro USB.

ΚΑΘΑΡΙΣΜΟΣ
Μη χρησιμοποιείτε διαλυτικά, καυστικά καθαριστικά ή παρόμοια προϊόντα. Για τον καθαρισμό χρησιμοποιήστε ένα στεγνό ή ελαφρώς νωπό πανί.

ΣΥΝΤΗΡΗΣΗ
ΠΡΟΣΟΧΗ: ο προβολέας LED δεν περιέχει στοιχεία, τα οποία θα πρέπει να συντηρούνται. Ο λαμπτήρας του προβολέα αυτού δεν αντικαθίσταται. Όταν ο λαμπτήρας ολοκληρώσει τη διάρκεια ζωής του, θα πρέπει να αντικατασταθεί ολόκληρο τον προβολέα. Ο προβολέας δεν πρέπει να ανοίγει.

CE ΔΗΛΩΣΗ ΣΥΜΜΟΡΦΩΣΗΣ ΕΕ
Η δήλωση συμμόρφωσης ΕΕ είναι καταχωρημένη στα αρχεία του κατασκευαστή.

ΑΠΟΡΡΙΨΗ
Να απορρίπτετε τις ηλεκτρικές συσκευές πάντα με περιβαλλοντικά υπεύθυνο τρόπο!
Οι ηλεκτρονικές συσκευές δεν αποτελούν οικιακά απορρίμματα!
Σύμφωνα με την Ευρωπαϊκή Οδηγία 2012/19/ΕΕ περί ηλεκτρικών και ηλεκτρονικών παλαιών συσκευών, οι μεταχειρισμένες ηλεκτρικές συσκευές θα πρέπει να συλλέγονται ξεχωριστά και να οδηγούνται σε φιλική προς το περιβάλλον ανακύκλωση.
Μπορείτε να ενημερωθείτε από το δήμο ή την κοινότητά σας όσον αφορά τις δυνατότητες απόρριψης των άχρηστων συσκευών.

Οι μπαταρίες και οι συσσωρευτές δεν αποτελούν οικιακά απορρίμματα!
Ως καταναλωτής είστε εκ του νόμου υποχρεωμένος να παραδίδεται όλες τις μπαταρίες και τους συσσωρευτές σε σημείο συλλογής του δήμου/της περιοχής σας ή σε κατάστημα, έτσι ώστε να ανακυκλώνονται προστατεύοντας το περιβάλλον. Σε αντίθετη περίπτωση υφίστανται πιθανοί κίνδυνοι για το περιβάλλον και την ανθρώπινη υγεία.

Για πρόσθετες πληροφορίες συνιστούμε να μεταβείτε στο Service/FAQ's της αρχικής ιστοσελίδας μας www.brennenstuhl.com.

PT Manual de instruções

Lanterna LED a bateria HL 701 AT

Atenção: Antes de utilizar o produto, leia atentamente estas instruções de utilização e conserve-as em local seguro!

INDICAÇÕES DE SEGURANÇA
- Verifique se o produto tem algum dano antes de cada utilização.
- Nunca utilize o produto se verificar algum dano.Nunca utilize o seu projetor se detetar quaisquer falhas. Nesse caso, consulte um eletricista qualificado ou contacte o endereço de serviço indicado pelo fabricante.
- Não utilize o produto em ambientes explosivos. Perigo de vida!
- Mantenha o produto fora do alcance das crianças. As crianças são incapazes de avaliar os perigos da corrente elétrica.

Não olhe diretamente para a luz.

- Para carregar a bateria, utilize apenas o cabo USB fornecido ou uma fonte de alimentação USB testada.

Os objetos iluminados podem sobreaquecer caso não seja mantida a distância mínima.

- O produto não é IP54 (à prova de poeira e salpicos de água) - durante o processo de carregamento.

DADOS TÉCNICOS

Tipo:	HL 701 AT
Classe de proteção:	III
Tipo de proteção/resistência a impactos:	IP54, IK08
Intervalo de temperaturas:	-10°C a +40°C
LEDs:	COB e high power SMD
Bateria:	integrada, iões de lítio 3,7 V/5,0 Ah
Entrada de carga USB:	Micro USB 5 V DC, interna limitada a 1 A
Duração do carregamento:	~ 3 h

PEÇAS DE COMANDO
1. Interruptor para ligar/desligar
2. Indicador de carga (verde)
3. Ficha de carga Micro USB com tampa
4. Projetor dianteiro SMD
5. COB Spot
6. Ganchos rotativos
7. Íman
8. Cabo de carga USB/Micro USB

COLOCAÇÃO EM FUNCIONAMENTO
- Ao colocar em funcionamento pela primeira vez, descarregar e carregar completamente a bateria uma vez.
- Sequência de interruptores traseiros (1):
  Spot: 4500 K – dianteira 2700 K – 4500 K – 6500 K – desligado.
- Dianteira: premindo prolongadamente novamente, a luminosidade é reduzida de clara para escura, premindo prolongadamente outra vez a luminosidade é aumentada de escuro para claro.
- A lanterna pode ser utilizada durante o carregamento.
- Indicador de carga (2): o indicador da bateria acende se a lanterna estiver ligada.
- O número de barras luminosas indica o estado de carga da bateria.

CARREGAR A BATERIA
1. Para garantir um funcionamento ideal, recomendamos que a bateria seja totalmente descarregada e depois recarregada na primeira utilização.
2. A ficha de carga (3) encontra-se por baixo da tampa de fecho na traseira da lanterna.
3. O indicador de estado da bateria (2) permite consultar o estado de carga da bateria.
4. Se não for utilizada por algum tempo, a bateria deverá ser carregada de três em três meses de modo a garantir uma longa duração de vida.
5. Depois do carregamento, feche irremediavelmente a tomada com a cobertura.

VOLUME DE FORNECIMENTO
Lanterna LED a bateria, cabo de carga micro USB.

LIMPEZA
Não utilize solventes, produtos de limpeza corrosivos ou semelhantes. Utilize apenas um pano seco ou ligeiramente húmido para a limpeza.

MANUTENÇÃO
ATENÇÃO: a lâmpada LED não contém componentes sujeitos a manutenção. A fonte de luz desta lâmpada não é substituível. Quando a fonte de luz chegar ao final da sua vida útil, é necessário substituir toda a lâmpada. Não se deve abrir a lâmpada.

CE DECLARAÇÃO DE CONFORMIDADE UE
A declaração de conformidade UE está na posse do fabricante.

ELIMINAÇÃO
Eliminar os aparelhos elétricos de forma ecológica!
Os eletrodomésticos não pertencem ao lixo doméstico!
De acordo com a Diretiva Europeia 2012/19/ UE relativa aos resíduos de equipamentos elétricos e eletrónicos, os aparelhos elétricos usados devem ser recolhidos separadamente e reciclados de forma a proteger o meio-ambiente.
Para mais informação sobre as possibilidades de eliminação de aparelhos elétricos usados, consulte as autoridades locais ou a administração municipal.

Baterias e pilhas recarregáveis não pertencem ao lixo doméstico!
O consumidor é obrigado por lei a eliminar todas as baterias e pilhas recarregáveis no ponto de recolha da sua comunidade / bairro ou estabelecimento de comércio, de modo a que esses resíduos sejam eliminados de forma ambientalmente correta. Caso contrário, esses resíduos serão um perigo potencial para o meio ambiente e para a saúde humana.

Para mais informações recomendamos a área Service/FAQ's na nossa Homepage www.brennenstuhl.com.

EE Kasutusjuhend

Akuga LED-käsilamp HL 701 AT

Tähelepanu! Enne laterna kasutamist lugege tähelepanelikult läbi käesolev kasutusjuhend ja hoidke see kindlas kohas alles!

OHUTUSNÕUDED
- Kontrollige toodet enne iga kasutuskorda võimalike kahjustuste suhtes.
- Ärge kasutage toodet, kui tuvastate mis tahes kahjustusi. Sellisel juhul võtke ühendust spetsialistiga või tootja teeninduse aadressil.
- Ärge kasutage toodet plahvatusohtlikus piirkonnas, eluohtlik!
- Hoidke lapsed tootest eemal. Lapsed ei suuda õigesti hinnata elektrivoolust lähtuvat ohtu.

Ärge vaadake otse valgusse.

- Kasutage aku laadimiseks ainult kaasapandud USB-juhet ja kontrollitud USB-vooluallikat.

Minimaalse vahekauguse eiramise korral võivad valgustatud objektid üle kuumeneda.

- Toode ei ole kaitseklassiga IP54 (kaitstud tolmu ja pritsmete eest) - laadimise ajal.

TEHNILISED ANDMED

Tüüp:	HL 701 AT
Kaitseklass:	III
Kaitseliik/löögikindlus:	IP54, IK08
Temperatuurivahemik:	-10°C kuni +40°C
LED-lambid:	COB ja high power SMD
Aku:	sisseehitatud, Li-Ion 3,7 V/5,0 Ah
USB-laadimispesa:	Micro-USB 5 V DC, sisemiselt piiratud 1A-le
Laadimise kestus:	~ 3 h

JUHTELEMENDID
1. Sisse/välja lüliti
2. Laadimisnäidik (roheline)
3. Laadimispesa Micro-USB katteklapiga
4. Frontvalgusti SMD
5. COB kohtvalgusti
6. Pööratav konks
7. Magnet
8. USB-laadimisjuhe/Micro-USB

KASUTUSELEVÕTMINE
- Esmakordsel kasutamisel laske akul üks kord täielikult tühjeneda ja laadige aku taas täis.
- Tagaküljel oleva lüliti lülitusjärjestus (1):
  Kohtvalgustus: 4500 K – Front 2700 K – 4500 K – 6500 K – väljas.
- Front: veelkordse „pika" vajutuse korral reguleeritakse valgustus eredast hämaraks, veelkordse „pika" vajutamise korral reguleeritakse valgustus hämarast eredaks.
- Valgustit saab laadimise ajal kasutada.
- Laadimisnäidik (2): kui valgusti on sisse lülitatud, siis akunäidik põleb.
- Põlevate tulpade arv näitab aku laetuse taset.

AKU LAADIMINE
1. Optimaalse jõudluse tagamiseks soovitame aku esimesel kasutamisel täiesti tühjaks kasutada ja siis uuesti täis laadida.
2. Laadimispesa (3) asub katteklapi all käsilambi tagaküljel.
3. Aku laetusenäidiku (2) alusel saab vaadata aku laetuse olekut.
4. Kui te valgustit pikema aja jooksul ei kasuta, laadige akut umbes iga 3 kuu järel, et selle tööiga oleks pikem.
5. Pärast laadimist pange kindlasti laadimispesa kate peale tagasi.

TARNEKOMPLEKT
Akuga LED-käsilamp, Micro USB-laadimisjuhe.

PUHASTAMINE
Ärge kasutage lahusteid, söövitavaid puhastusvahendeid ega muud sarnast. Kasutage puhastamiseks ainult kuiva või kergelt niisutatud lappi.

HOOLDUS
TÄHELEPANU! LED-latern ei sisalda hooldatavaid komponente. Selle laterna valgusallikat ei saa välja vahetada. Kui valgusallika tööiga on läbi, tuleb kogu latern välja vahetada. Laternat ei tohi avada.

CE ELI VASTAVUSAVALDUS
ELi vastavusavaldus on saadaval tootjalt.

UTILISEERIMINE
Kõrvaldage elektriseadmed keskkonnanõudeid järgides!
Elektriseadmete koht ei ole majapidamisjäätmete hulgas!
Vastavalt Euroopa direktiivile 2012/19/EÜ elektri- ja elektroonikajäätmete kohta tuleb kasutatud elektriseadmed eraldi kokku koguda ja suunata keskkonnasõbralikule utiliseerimisele.
Kasutuselt kõrvaldatud seadme utiliseerimise võimaluste kohta saate teavet oma valla- või linnavalitsusest.

Patareisid ja akusid ei tohi visata olmeprügi hulka!
Tarbijana olete seadusega kohustatud viima kõik patareid ja akud oma maakonna/linna kogumispunkti või poodi, et suunata need keskkonnasõbralikule utiliseerimisele, vastasel juhul valitsevad ohud keskkonnale ja inimeste tervisele.

Lisainfo saamiseks soovitame tutvuda rubriigiga Teenindus/KKK meie kodulehel www.brennenstuhl.com.

SK Návod na používanie

LED akumulátorová ručná lampa HL 701 AT

Pozor: Prečítajte si pred použitím výrobku pozorne tento návod na používanie a potom ho riadne uschovajte!

BEZPEČNOSTNÉ POKYNY
- Skontrolujte pred každým použitím výrobok na prípadné poškodenia.
- Nepoužívajte nikdy výrobok, ak zistíte akékoľvek poškodenia. Obráťte sa v tomto prípade na kvalifikovaného elektrikára alebo na uvedenú servisnú adresu výrobcu.
- Nepoužívajte výrobok v prostredí ohrozenom výbuchom, riziko ohrozenia života!
- Udržiavajte deti v dostatočnej vzdialenosti od výrobku. Deti nedokážu odhadnúť nebezpečenstvo, ktoré môže znamenať úder elektrickým prúd.

Nehľaďte nikdy priamo do svetla.

- Používajte na nabíjanie akumulátorov dodávaný sieťový adaptér alebo testovaný zdroj prúdu USB.

Pri nedosiahnutí minimálnej vzdialenosti sa môžu osvetlené predmety ohrievať.

- Výrobok nemá ochranu IP54 (ochrana proti prachu a striekajúcej vode) - počas nabíjania.

TECHNICKÉ ÚDAJE

Typ:	HL 701 AT
Trieda ochrany:	III
Druh ochrany/Odolnosť proti nárazu:	IP54, IK08
Rozsah teploty:	-10°C až +40°C
LED:	COB a vysoko výkonné SMD
Akumulátor:	integrovaný, Li-Ion 3,7 V/5,0 Ah
Nabíjací vstup USB:	Micro-USB 5 V DC, interne obmedzený na 1 A
Doba nabíjania:	~ 3 h

OBSLUŽNÉ DIELY
1. Vypínač Zap/Vyp
2. Indikátor nabíjania (zelená)
3. Nabíjacia zásuvka Micro-USB s krytom
4. Prdný žiarič SMD
5. COB bod
6. Otočný hák
7. Magnet
8. Nabíjací kábel USB/Micro-USB

SPUSTENIE DO PREVÁDZKY
- Pri prvom použití musíte akumulátor raz úplne vybiť a opäť nabiť.
- Sekvencia spínača vzadu (1):
  Bod: 4500 K – Front 2700 K – 4500 K – 6500 K – vyp.
- Predné: pri opakovanom „dlhom" stlačení sa stlmí svetlo zo svetlého na tmavé 3x stlačiť: Po stlačení sa zmení svetlo z tmavého na svetlé
- Lampa sa dá používať počas nabíjania.
- Indikátor nabíjania (2): ak je zapnutá lampa, svieti indikátor akumulátora.
- Počet svietiacich paličiek zobrazuje stav nabitia akumulátora.

NABÍJANIE AKUMULÁTORA
1. Aby sa zaručila optimálna funkcia, odporúčame, aby sa akumulátor pred prvým použitím raz úplne vybil a nabil.
2. Zásuvka pre nabíjačku (3) sa nachádza pod uzatváracím krytom na zadnej strane ručnej lampy.
3. Na základe indikátora stavu akumulátora (2) si môžete prečítať stav nabitia akumulátora.
4. Pri dlhšom nepoužívaní nabíjať akumulátor približne každé 3 mesiace, aby sa zaručila dlhodobá životnosť akumulátora.
5. Po nabití uzavrieť zásuvku pre nabíjačku bezpodmienečne opäť pomocou uzatváracieho krytu.

OBSAH DODÁVKY
LED akumulátorová ručná lampa.

ČISTENIE
Nepoužívajte žiadne rozpúšťadlá, leptavé čistiace prostriedky alebo podobne. Používajte na čistenie iba suchú alebo zľahka vlhkú handričku.

ÚDRŽBA
POZOR: LED lampa neobsahuje súčiastky, ktoré sa musia udržiavať. Zdroj svetla tejto lampy sa nedá vymeniť. Ak dosiahol svetelný zdroj svoj koniec životnosti, musí sa vymeniť celá lampa. Lampa sa nesmie otvoriť.

CE VYHLÁSENIE O ZHODE S NORMAMI EÚ
Vyhlásenie o zhode s normami EÚ je uložené u výrobcu.

LIKVIDÁCIA
Odstraňujte elektrické prístroje ekologickým spôsobom!
Elektrické prístroje nepatria do domového odpadu!
Podľa Európskej smernice 2012/19/EÚ o elektrických a elektronických starých prístrojoch sa musia opotrebované elektrospotrebiče zhromaždiť zvlášť a odviezť na ekologicky bezchybnú recykláciu.
O možnostiach likvidácie starých prístrojov sa môžete informovať na svojom obecnom alebo mestskom úrade.

Batérie a akumulátory nepatria do domového odpadu!
Ako spotrebiteľ ste zo zákona povinný, odovzdať všetky batérie a akumulátory na zbernom mieste vo vašej obci/vašej mestskej časti alebo v obchode, aby mohli byť odvezené na ekologickú likvidáciu, v opačnom prípade vzniknú možné nebezpečenstvá pre životné prostredie a ľudské zdravie.

Pre ďalšie informácie vám odporúčame oblasť Servis/FAQ na našej domovskej internetovej stránke www.brennenstuhl.com.

SI Navodilo za uporabo

LED baterijska ročna svetilka HL 701 AT

Pozor: Pred uporabo izdelka skrbno preberite ta navodila za uporabo in jih nato dobro shranite!

VARNOSTNA NAVODILA
- Pred vsako uporabo preverite reflektor, da ni morebiti poškodovan.
- Izdelka nikoli ne uporabljajte, če ugotovite kakršnekoli poškodbe. V takšnem primeru se obrnite na električarja ali pa na naveden servisni naslov proizvajalca.
- Izdelka ne uporabljajte v okolju, kjer vlada tveganje za eksplozijo, smrtna nevarnost!
- Zagotovite, da je izdelek izven dosega otrok. Otroci ne znajo oceniti nevarnosti zaradi morebitnega električnega udara.

Prosimo, nikoli ne glejte neposredno v svetlobo.

- Za polnjenje baterije uporabljajte samo zraven dobavljen USB kabel in preverjen vir napajanja USB.

Ob prekoračitvi minimalne razdalje se lahko osvetljeni predmeti pregrejejo.

- Izdelek nima stopnje zaščite IP54 (ni zaščiten pred vdorom prahu in ni vodoodbojen) - med postopkom polnjenja.

TEHNIČNI PODATKI

Tip:	HL 701 AT
Kategorija zaščite:	III
Kategorija zaščite/odpornost proti udarcem:	IP54, IK08
Temperaturno območje:	-10°C do +40°C
LED:	COB in high power SMD
Baterija:	vgrajeno, Li-Ion 3,7 V/5,0 Ah
USB vhod za polnjenje:	Mikro USB 5 V DC, interno omejeno na 1 A
Čas polnjenja:	~ 3 h

UPRAVLJALNI DELI
1. Stikalo za vklop/izklop
2. Indikator polnjenja (zelen)
3. Polnilna doza mikro USB s pokrivno kapico
4. Spredni reflektor SMD
5. COB točkovna svetilka
6. Vrtljiv kavelj
7. Magnet
8. USB polnilni kabel/mikro USB

ZAČETEK UPORABE
- Ob prvi uporabi baterijo najprej popolnoma izpraznite in nato ponovno napolnite.
- Zaporedno stikalo zadaj (1):
  Točkovna svetilka: 4500 K – Front 2700 K – 4500 K – 6500 K – izklop.
- Spredaj: ob ponovnem »dolgem« pritisku bo luč zatemnjena s svetle na temno, ob ponovnem »dolgem« pritisku bo luč osvetljena s temne na svetlo.
- Med polnjenjem je svetilko mogoče uporabljati.
- Indikator polnjenja (2): če je svetilka vklopljena, potem sveti prikaz za baterijo.
- Število osvetljenih stolpcev prikazuje stanje polnjenja baterije.

POLNJENJE BATERIJE
1. Za zagotovitev optimalnega delovanja priporočamo, da baterijo ob prvi uporabi enkrat v celoti izpraznite in ponovno v celoti napolnite.
2. Vhod za polnjenje (3) se nahaja pod zapiralnim pokrovom na hrbtni strani reflektorja.
3. Na podlagi kazalnika polnosti baterije (2) lahko odčitate stanje polnosti baterije.
4. Med daljšim obdobjem neuporabe je treba baterijo napolniti približno vsake 3 mesece, da se tako zagotovi daljša življenjska doba baterije.
5. Po polnjenju je treba polnilno dozo obvezno ponovno zapreti z zapiralnim pokrovčkom.

OBSEG DOBAVE
LED baterijska ročna svetilka, mikro USB polnilni kabel.

ČIŠČENJE
Ne uporabljajte razredčil, jedkih čistilnih sredstev ali podobnega.
Za čiščenje uporabljajte samo suho ali rahlo navlaženo krpo.

VZDRŽEVANJE
POZOR: Svetilka LED ne vsebuje nobenih komponent, katere bi bilo treba vzdrževati. Vira svetlobe te svetilke ni mogoče zamenjati. Ko je vir svetlobe ob koncu življenjske dobe, je treba zamenjati celotno svetilko. Svetilke ni dovoljeno odpirati.

CE ES-IZJAVA O SKLADNOSTI
Izjava o skladnosti EU je na voljo pri proizvajalcu.

ODLAGANJE
Električne naprave odlagajte na okolju prijazen način!
Električne naprave na sodijo med gospodinjske odpadke.
V skladu z evropsko direktivo 2012/19/ES o električnih in elektronskih napravah je treba rabljene elektronske naprave zbirati ločeno in jih reciklirati na okolju prijazen način.
Več o možnostih odlaganja med odslužene naprave lahko izveste pri občinski ali mestni upravi.

Baterij in akumulatorjev ne odlagajte med gospodinjske odpadke!
Kot potrošnik ste zakonsko zadolženi, da vse baterije in akumulatorje oddate pri zbirnem mestu vaše skupnosti/vašega mesta ali v trgovini, da se nato lahko odstranijo v okolju prijazno odlaganje, drugače obstaja tveganje za okolje in človeško zdravje.

Za več informacij priporočamo poglavje Servis/Pogosto postavljena vprašanja na naši spletni strani www.brennenstuhl.com.

LT Naudojimo instrukcija

LED akumuliatorinis rankinis šviestuvas HL 701 AT

Dėmesio: prieš naudodami gaminį, atidžiai perskaitykite šią naudojimo instrukciją ir ją saugokite!

SAUGOS NUORODOS
- Kaskart prieš naudodami gaminį, patikrinkite, ar jis nepažeistas.
- Niekada nenaudokite gaminio, jei aptikote kokių nors pažeidimų. Tokiu atveju kreipkitės į elektriką arba nurodytu gamintojo techninės priežiūros adresu.
- Nenaudokite gaminio sprogioje aplinkoje – pavojus gyvybei!
- Neprileiskite vaikų prie gaminio. Vaikai negali įvertinti dėl elektros srovės kylančio pavojaus.

Niekada nežiūrėkite tiesiai į šviesą.

- Akumuliatoriui įkrauti naudokite tik kartu tiekiamą USB kabelį arba patikrintą USB srovės šaltinį.

Nesilaikant minimalaus atstumo, apšviečiami objektai gali perkaisti.

- Gaminys nėra IP54 (atsparus dulkėms ir purslams) - įkrovimo proceso metu.

TECHNINIAI DUOMENYS

Tipas:	HL 701 AT
Apsaugos klasė:	III
Apsaugos laipsnis/atsparumas smūgiui:	IP54, IK08
Temperatūros diapazonas:	nuo -10 °C iki +40 °C
LED:	COB ir high power SMD
Akumuliatorius:	įmontuotas, ličio jonai, 3,7 V/5,0 Ah
USB įkrovimo įvestis:	Micro USB, 5 V DC, viduje apribota iki 1 A
Įkrovimo trukmė:	~ 3 h

VALDYMO DALYS
1. Įjungimo / išjungimo jungiklis
2. Įkrovos indikatorius (žalias)
3. Įkrovimo lizdas Micro USB su gaubteliu
4. Priekinis prožektorius SMD
5. COB taškinės šviesos dalis
6. Pasukamas kabliukas
7. Magnetas
8. USB įkrovimo kabelis/Micro USB

EKSPLOATACIJOS PRADŽIA
- Prieš pradėdami naudoti prietaisą, leiskite akumuliatoriui vieną kartą visiškai išsikrauti, tada jį vėl įkraukite.
- Pakopinis jungiklis kitoje pusėje (1):
  taškinė šviesa: 4 500 K – priekyje 2 700 K – 4 500 K – 6 500 K – išjungta.
- Priekyje: dar kartą „ilgai" nuspaudus, šviesa iš ryškios pakinta į tamsią, dar kartą „ilgai" nuspaudus – iš tamsios į ryškią.
- Šviestuvas įkraunant gali būti naudojamas.
- Įkrovos indikatorius (2): įjungus šviestuvą, įsižiebia įkrovos indikatorius.
- Šviečiančių brūkšnelių skaičius rodo akumuliatoriaus įkrovos būseną.

AKUMULIATORIAUS ĮKROVIMAS
1. Siekiant užtikrinti optimalų veikimą, rekomenduojame akumuliatorių naudojant pirmą kartą leisti jam visiškai išsikrauti ir tada jį vėl iki galo įkrauti.
2. Įkrovimo lizdas (3) yra po gaubteliu kitoje rankinio šviestuvo pusėje.
3. Akumuliatoriaus įkrovos būseną galima matyti iš akumuliatoriaus būsenos indikatoriaus (2).
4. Jei prietaisas ilgesnį laiką nenaudojamas, akumuliatorių reikia įkrauti maždaug kas 3 mėnesius, siekiant užtikrinti ilgą akumuliatoriaus naudojimo trukmę.
5. Įkrovus ant įkrovimo lizdo reikia būtinai vėl uždėti gaubtelį.

TIEKIAMAS KOMPLEKTAS
LED akumuliatorinis rankinis šviestuvas, įkrovimo kabelis Micro USB.

VALYMAS
Nenaudokite tirpiklių, ėsdinamojo poveikio arba panašių valiklių. Prietaisą valykite tik sausa arba šiek tiek sudrėkinta šluoste.

TECHNINĖ PRIEŽIŪRA
DĖMESIO: LED šviestuve nėra komponentų, kuriems reikalinga techninė priežiūra. Šio šviestuvo šviesos šaltinis yra nekeičiamas. Pasibaigus šviesos šaltinio naudojimo trukmei, turi būti pakeičiamas visas šviestuvas. Draudžiama atidaryti šviestuvą.

CE ES ATITIKTIES DEKLARACIJA
ES atitikties deklaraciją turi gamintojas.

ŠALINIMAS
Ekologiškai šalinkite elektros prietaisus!
Elektros prietaisus draudžiama šalinti su buitinėmis atliekomis!
Remiantis ES direktyva 2012/19/ES dėl elektros ir elektroninės įrangos atliekų, naudotus elektros prietaisus privaloma surinkti atskirai ir atiduoti ekologiškai perdirbti.
Dėl nebenaudojamų prietaisų šalinimo galimybių teiraukitės savo savivaldybėje.

Baterijų ir akumuliatorių negalima išmesti su buitinėmis atliekomis!
Kaip vartotojas pagal teisės aktus privalote visas baterijas ir akumuliatorius priduoti į surinkimo punktą savo savivaldybėje arba miesto rajone arba į prekybos vietą, kad jie būtų utilizuojami tausojant aplinką, nes kitaip gali kilti pavojus aplinkai ir žmonių sveikatai.

Dėl išsamesnės informacijos rekomenduojame apsilankyti mūsų svetainėje www.brennenstuhl.com, skiltyje „Service" / „FAQs" (Paslauga / DUK).

LV Lietošanas instrukcija

LED rokas lukturis HL 701 AT ar akumulatoru

Uzmanību: pirms izstrādājuma lietošanas uzmanīgi izlasiet un saglabājiet lietošanas pamācību!

DROŠĪBAS NORĀDĪJUMI
- Ikreiz pirms lietošanas pārbaudiet, vai izstrādājumam nav nekādu bojājumu.
- Nekad nelietojiet izstrādājumu, ja konstatējat jebkādus bojājumus. Tādā gadījumā vērsieties pie kvalificēta elektriķa vai norādītajā ražotāja servisa adresē.
- Neizmantojiet izstrādājumu sprādzienbīstamā vidē, tas ir bīstami dzīvībai!
- Bērniem jāuzturas drošā attālumā no izstrādājuma. Bērni nespēj novērtēt elektriskās strāvas radītos riskus.

Nekad neskatieties tiešā gaismā.

- Akumulatora uzlādei lietojiet tikai komplektam pievienoto USB kabeli vai pārbaudītu USB strāvas avotu.

Ja atstatums ir mazāks par minimālo atstatumu, apgaismotie objekti var pārkarst.

- Produkts neatbilst IP54 (aizsardzība pret putekļiem un ūdens šļakatām) - uzlādes laikā.

TEHNISKIE DATI

Modelis:	HL 701 AT
Aizsardzības klase:	III
Aizsardzības veids/triecienizturība:	IP54, IK08
Temperatūras diapazons:	-10°C līdz +40°C
LED diodes:	COB un high power SMD
Akumulators:	iebūvēts, litija jonu, 3,7 V/5,0 Ah
USB uzlādes ieeja:	Micro USB 5 V DC, iekšēji ierobežota uz 1 A
Uzlādes ilgums:	~ 3 h

VADĪBAS ELEMENTI
1. Iesl./izsl. slēdzis
2. Uzlādes indikators (zaļš)
3. Uzlādes ligzda Micro USB ar vāciņu
4. Priekšējais lukturis SMD
5. COB fokusēta gaisma
6. Grozāms āķis
7. Magnēts
8. USB uzlādes kabelis/Micro USB

EKSPLUATĀCIJAS UZSĀKŠANA
- Pirmajā lietošanas reizē pilnībā izlādējiet un atkal uzlādējiet akumulatoru.
- Secības slēdzis aizmugurē (1):
  Fokusēta gaisma: 4500 K – frontāla 2700 K – 4500 K – 6500 K – izslēgts.
- Frontāla gaisma: vēlreiz "ilgi" spiežot, gaisma no gaišas tiek noregulēta uz tumšu, vēlreiz "ilgi" spiežot, gaisma no tumšas tiek noregulēta uz gaišu.
- Uzlādes laikā lukturi var lietot.
- Uzlādes indikators (2): ja lukturis ir ieslēgts, akumulatora indikators deg.
- Izgaismoto stabiņu skaits informē par akumulatora uzlādes stāvokli.

AKUMULATORA UZLĀDĒŠANA
1. Lai nodrošinātu optimālu akumulatora darbību, pirmreizējās lietošanas laikā ieteicams ļaut akumulatoram pilnīgi izlādēties un pēc tam to uzlādēt pilnu.
2. Uzlādes ligzda (3) atrodas rokas luktura aizmugurē zem vāciņa.
3. Akumulatora uzlādes indikatorā (2) var nolasīt akumulatora uzlādes stāvokli.
4. Ja akumulators ilgstoši netiek lietots, tas jāuzlādē ik pēc 3 mēnešiem, lai nodrošinātu akumulatoram ilgu darbmūžu.
5. Pēc uzlādēšanas noteikti uzlieciet uzlādes ligzdai vāciņu.

PIEGĀDES KOMPLEKTS
LED rokas lukturis ar akumulatoru, Micro USB uzlādes kabelis.

TĪRĪŠANA
Nelietojiet šķīdinātājus, kodīgus tīrīšanas līdzekļus vai tamlīdzīgas vielas. Tīrīšanai izmantojiet tikai sausu vai nedaudz samitrinātu drānu.

APKOPE
UZMANĪBU: LED lukturis nesatur komponentus, kam nepieciešama apkope. Luktura gaismas avots nav nomaināms. Kad gaismas avota kalpošanas laiks ir beidzies, jāmaina viss lukturis. Lukturi nedrīkst atvērt.

CE ES ATBILSTĪBAS DEKLARĀCIJA
ES atbilstības deklarācija glabājas pie ražotāja.

UTILIZĀCIJA
Elektroiekārtas jāutilizē, saudzējot dabu!
Neizmetiet elektroierīces sadzīves atkritumos!
Saskaņā ar Eiropas Direktīvu 2012/19/ES par elektrisko un elektronisko iekārtu atkritumiem nolietotās elektroniskās un elektroierīces ir jāsavāc atsevišķi un jānogādā videi nekaitīgai pārstrādei.
Par nolietoto ierīces utilizācijas iespējām jautājiet savā pagasta vai pilsētas pašvaldībā.

Baterijas un akumulatorus nedrīkst izmest sadzīves atkritumos!
Jums kā patērētājam ir likumā noteikts pienākums visas baterijas un akumulatorus nodot savā pagasta/pilsētas rajona savākšanas punktā vai veikalā, lai tos varētu nogādāt uz videi nekaitīgu utilizāciju, pretējā gadījumā var tikt apdraudēta vide un cilvēku veselība.

Plašāku informāciju varat iegūt sadaļā Service/FAQ's mūsu mājaslapā www.brennenstuhl.com.

brennenstuhl®

Hugo Brennenstuhl GmbH & Co. KG
Seestraße 1-3 · D-72074 Tübingen

H. Brennenstuhl S.A.S.
4 rue de Bruxelles · F-67170 Bernolsheim

lectra technik ag
Blegistrasse 13 · CH-6340 Baar

Brennenstuhl UK Ltd.
No 1 Royal Exchange · London EC3V 3DG, UK

0533227/3722

反面

K 334x280mm