hansgrohe

**AXOR Citterio C**
**3-Loch Waschtischarmatur 125 mit Zugstangen-Ablaufgarnitur**
Oberfläche: **Brushed Bronze** Artikelnummer: **49060140**

## Beschreibung

**Merkmale**

- besteht aus: 3-Loch Waschtischarmatur, Ablaufgarnitur
- ComfortZone: 125
- Ausladung: 135 mm
- Auslaufhöhe: 125 mm
- Griffvariante: Hebel
- Strahlart: Normalstrahl
- Maximale Durchflussmenge bei 3 bar: 5 l/min
- Keramikventile heiss/kalt 90°
- Zugstangen-Ablaufgarnitur G 1 ¼
- Geräuschgruppe: I
- Durchflussklasse: O
- PA-IX 10193/IO

## Artikeldetails

Preis exkl. MwSt. 809.00 CHF

## Technologie

## Zertifikate / Nachhaltigkeit

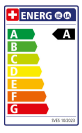


## Produktabbildung

## Maßzeichnung

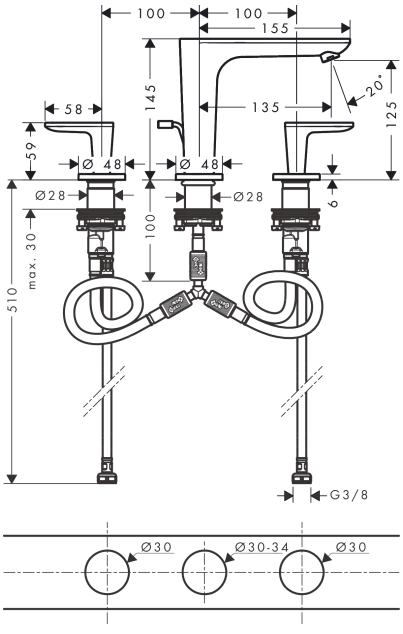

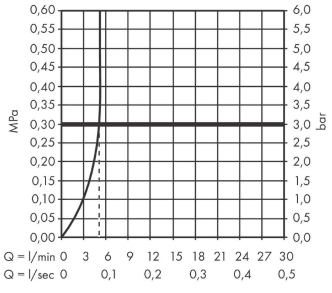
## Durchflussdiagramm