AXOR

DE / Montageanleitung
FR / Instructions de montage
EN / Assembly instructions
IT / Istruzioni per Installazione
ES / Instrucciones de montaje
NL / Handleiding
DK / Monteringsvejledning
PT / Manual de Instalación
PL / Instrukcja montażu
CS / Montážní návod
SK / Montážny návod
ZH / 组装说明
RU / Инструкция по монтажу
FI / Asennusohje
SV / Monteringsanvisning
LT / Montavimo instrukcijos
HR / Uputstva za instalaciju
RO / Instrucțiuni de montare
EL / Οδηγία συναρμολόγησης
SL / Navodila za montažo
ET / Paigaldusjuhend
LV / Montāžas instrukcija
SR / Uputstvo za montažu
NO / Montasjeveiledning
BG / Ръководство за монтаж
JP / 施工説明書
UA / Інструкція по збірці
AR / تعليمات التجميع
TR / Montaj kılavuzu
HU / Szerelési útmutató
HE / הוראות הרכבה

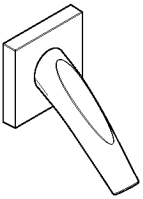
AXOR Starck Organic
12417XX0

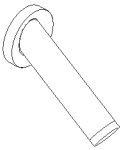
AXOR Starck
10410XX0

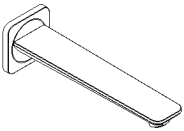
AXOR Citterio C
49410XX0

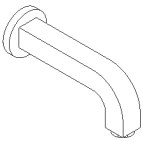
AXOR Citterio
39410XX0

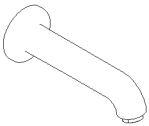
AXOR Uno
38410XX0

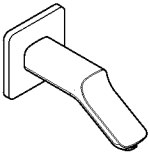
AXOR Urquiola
11430XX0

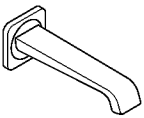
AXOR Citterio E
36425XX0

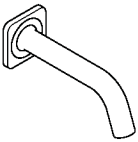
AXOR Citterio M
34410XX0

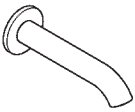
AXOR Uno
38411XX0

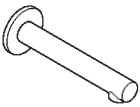
AXOR Uno
45410XX0

INSTALLATION

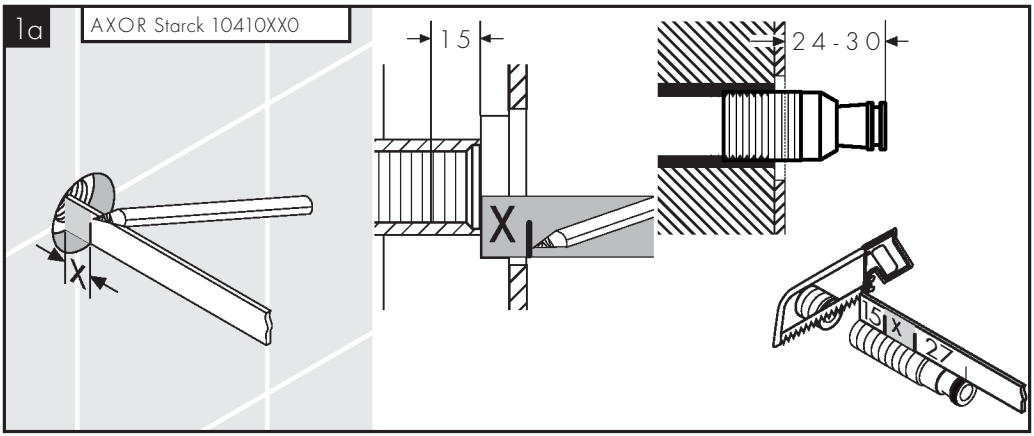
1a
AXOR Starck 10410XX0
15
24-30
X
15
X
27

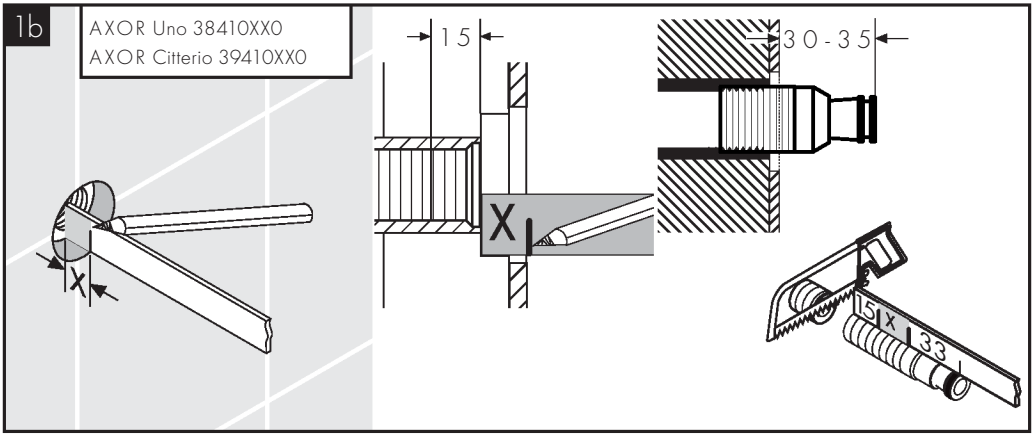
1b
AXOR Uno 38410XX0
AXOR Citterio 39410XX0
15
30-35
X
15
X
33

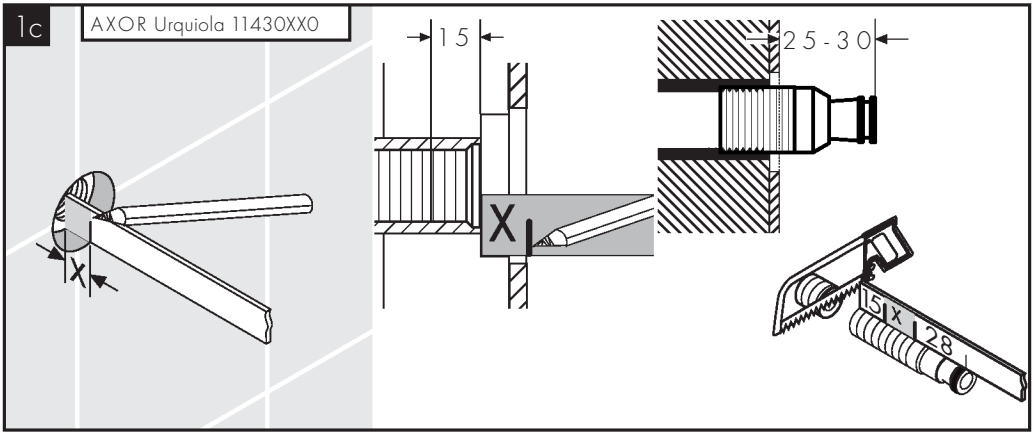
1c
AXOR Urquiola 11430XX0
15
25-30
X
15
X
28

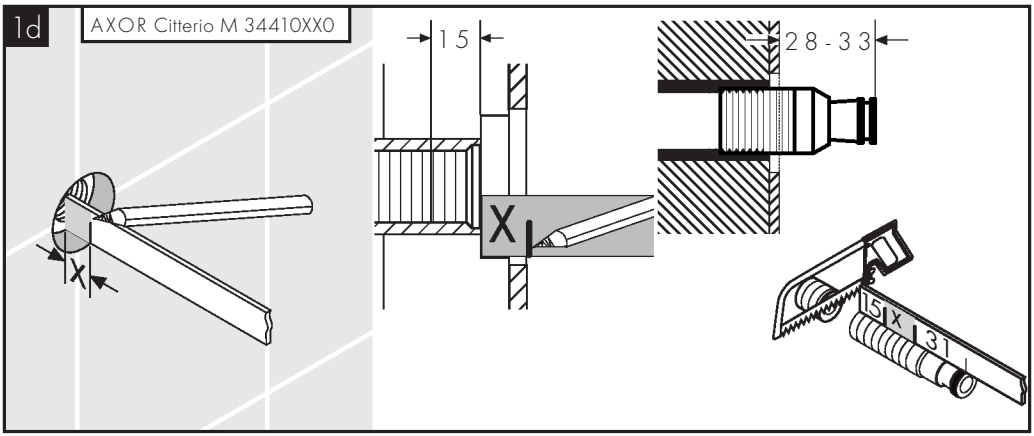
1d
AXOR Citterio M 34410XX0
15
28-33
X
X
15
X
31

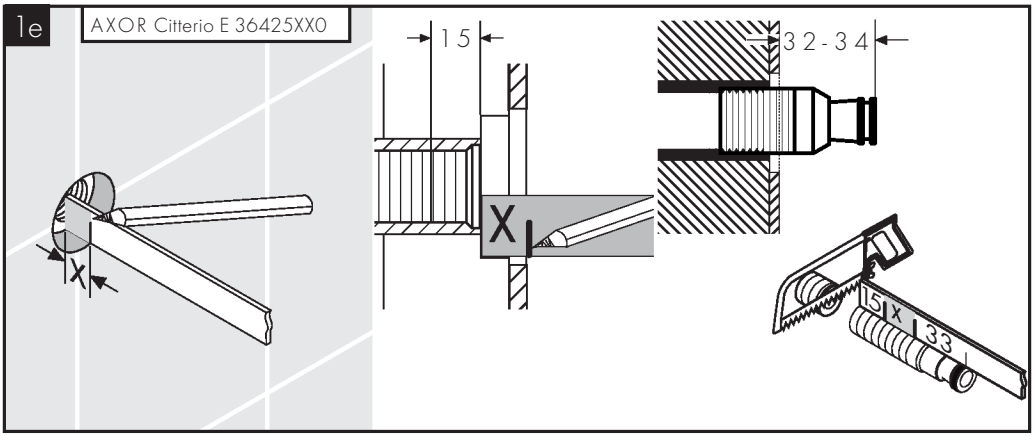
1e
AXOR Citterio E 36425XX0
15
32-34
X
X
15
X
33

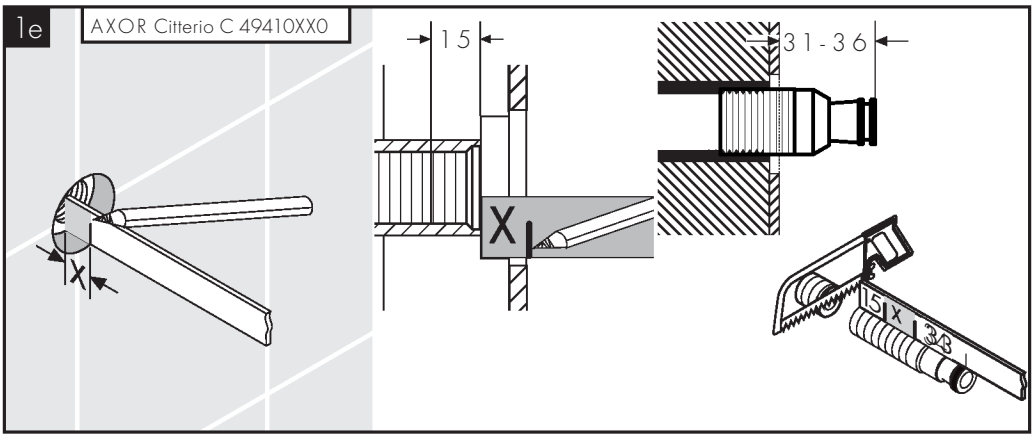
1e
AXOR Citterio C 49410XX0
15
31-36
X
X
15
X
33B

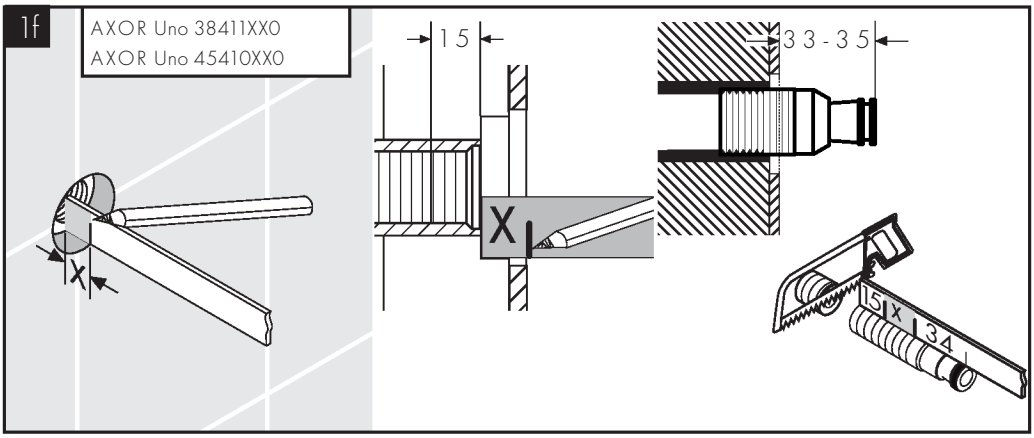

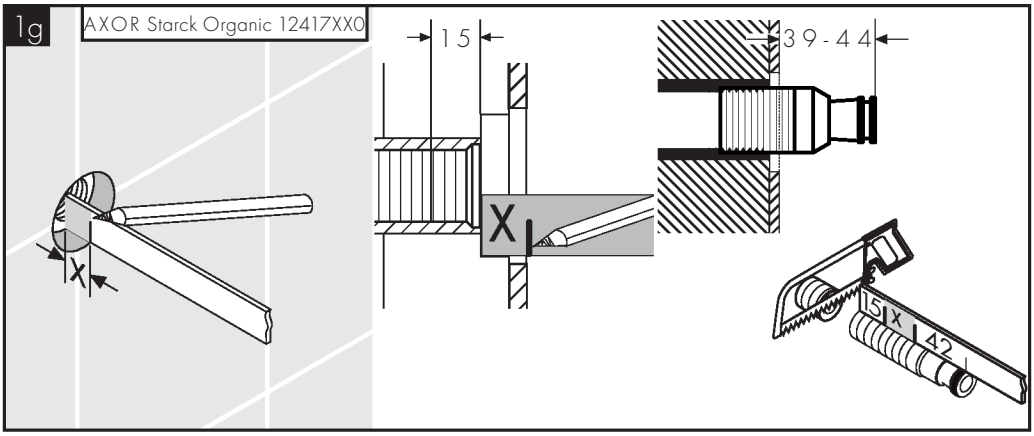

DE / Silikon (essigsäurefrei!)
FR / Silicone (sans acide acétique!)
EN / Silicone (free from acetic acid!)
IT / Silicone (esente da acido acetico!)
ES / Silicona (¡libre de ácido acético!)
NL / Silicone (azijnzuurvrij!)
DK / Silikone (eddikesyre-fri)
PT / Silicone (sem ácido acético)
PL / Silikon (neutralny)
CS / Silikon (bez kyseliny octové!)
SK / Silikon (bez kyseliny octovej!)
ZH / 硅胶 (不含醋酸)
RU / Силикон (не содержит уксусной кислоты!)
FI / Silikoni (etikkahappovapaa!)
SV / Silikon (fri från ättiksyra!)
LT / Silikonas (be acto rūgšties!)
HR / Silikon (ne sadrži kiseline)
RO / Silicon (fără acid acetic!)
EL / Σιλικόνη (δίχΩς οξικό οξύ!)
SL / Silikon (brez ocetne kisline)
ET / Silikoon (äädikhappeta!)
LV / Silikons (etiķskābi nesaturošs!)
SR / Silikon (ne sadrži sirćetnu kiselinu!)
NO / Silikon (uten eddiksyre)
BG / Силикон (без оцетна киселина!)
JP / シリコン (非酢酸系!)
UA / Силікон (без оцтової кислоти!)
AR / سيليكون (خالي من حمض الخليك!)
TR / Silikon (asetik asit içermeyen)
HU / Szilikon (ecetsavmentes!)
HE / סיליקון (שאינו מכיל חומצה אצטית)

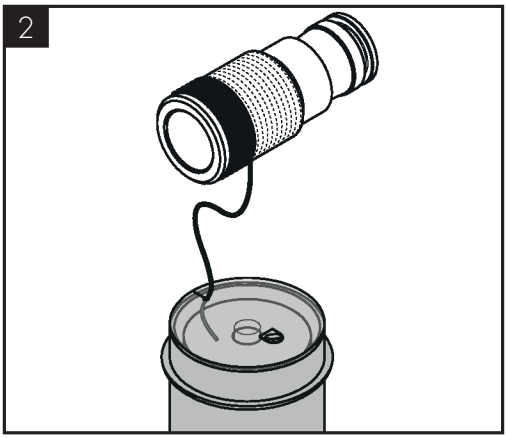
2

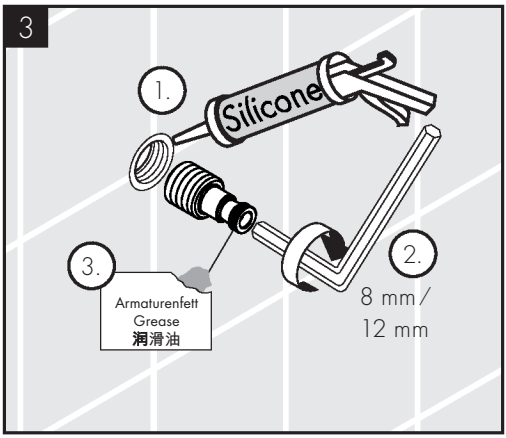
3
1.
Silicone
2.
8 mm/
12 mm
3.
Armaturenfett
Grease
润滑油

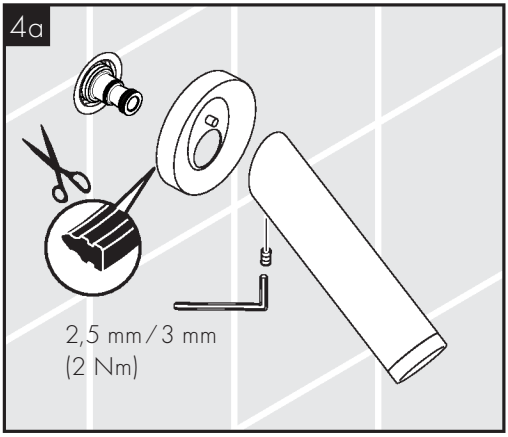
4a
2,5 mm/3 mm
(2 Nm)

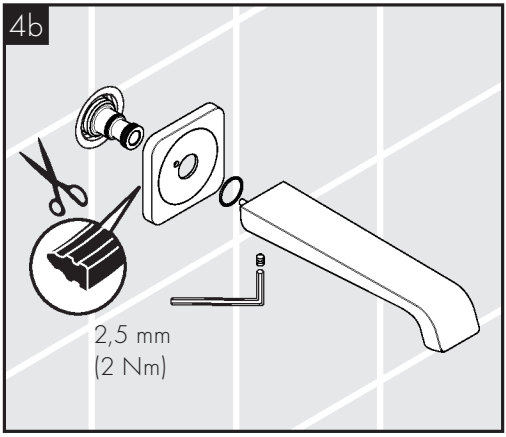
4b
2,5 mm
(2 Nm)

AXOR Urquiola
11430XX0

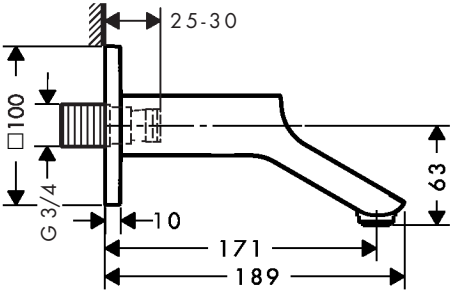

AXOR Citterio M
34410XX0

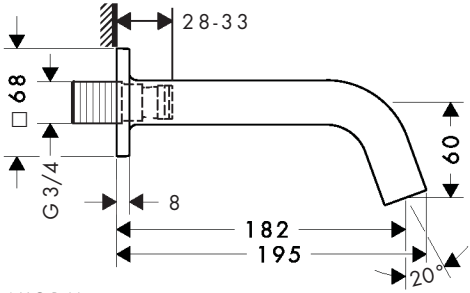

AXOR Citterio E
36425XX0

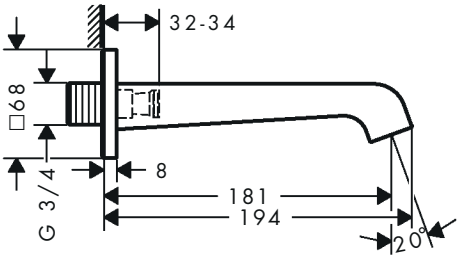

AXOR Uno
38411XX0

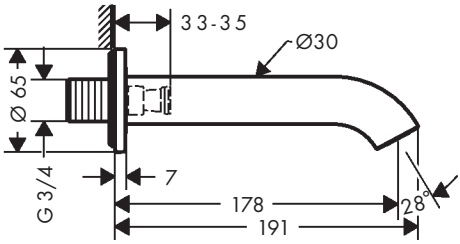

AXOR Uno
45410XX0

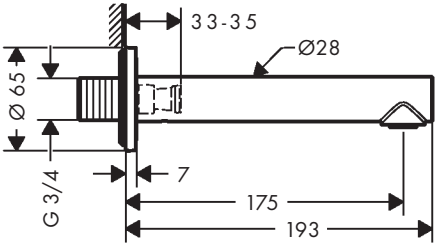

AXOR Uno
38410XX0

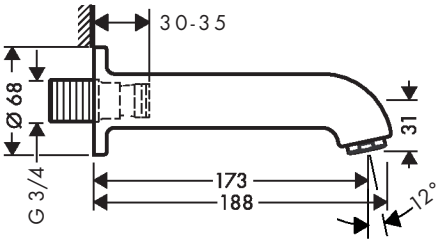

AXOR Citterio
39410XX0

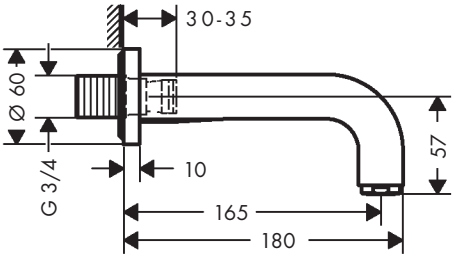

AXOR Citterio C
49410XX0

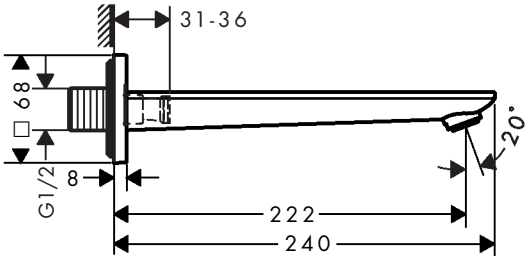

AXOR Starck Organic
12417XX0

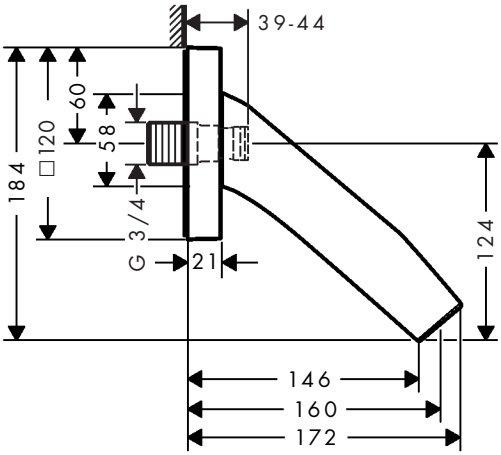

AXOR Starck
10410XX0

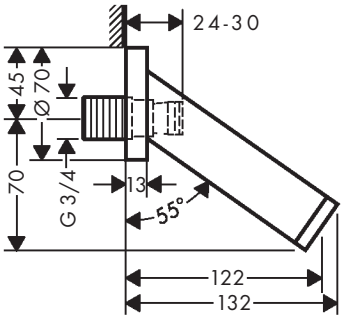

P max. 1,0 MPa = 10 bar

T max. 70 °C

AXOR Starck
10410XX0

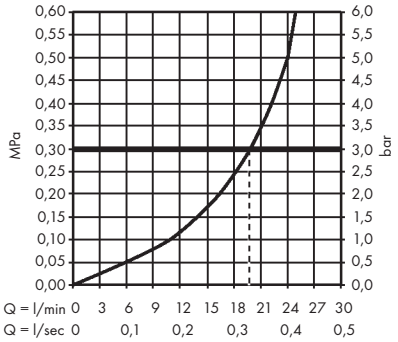

AXOR Starck Organic
12417XX0

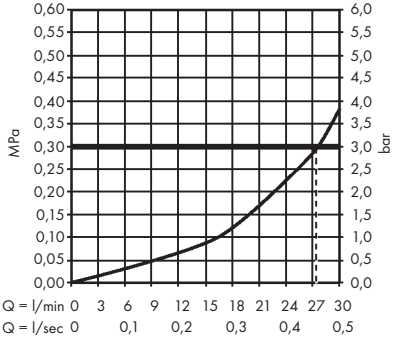

AXOR Citterio
39410XX0

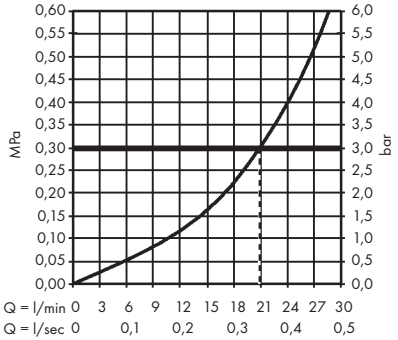

AXOR Citterio E
36425XX0

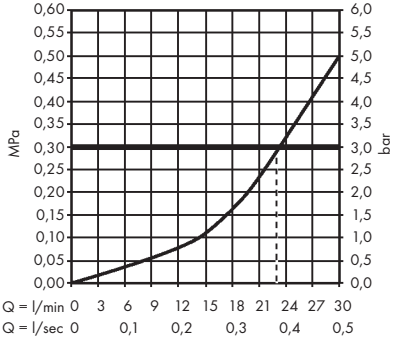

AXOR Uno
38410XX0

AXOR Urquiola
11430XX0

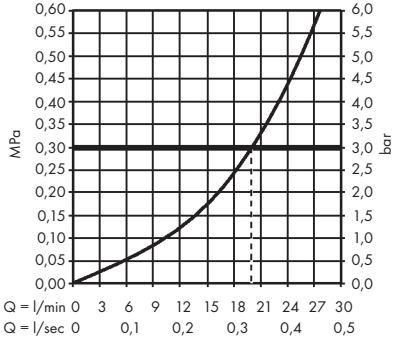

P max. 1,0 MPa = 10 bar

T max. 70 °C

AXOR Citterio M
34410XX0

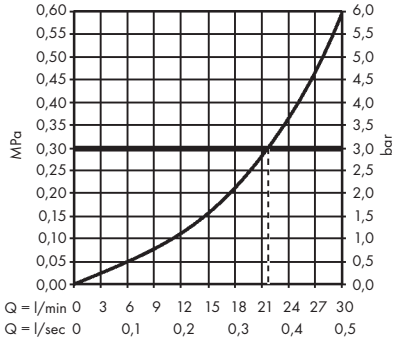

AXOR Uno
38411XX0

AXOR Uno
45410XX0

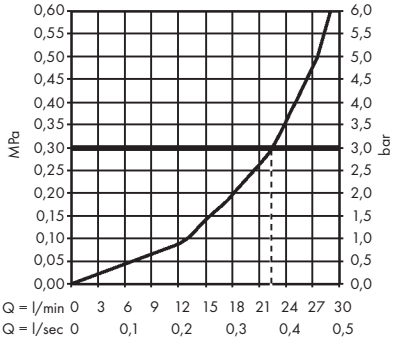

AXOR Citterio C
49410XX0

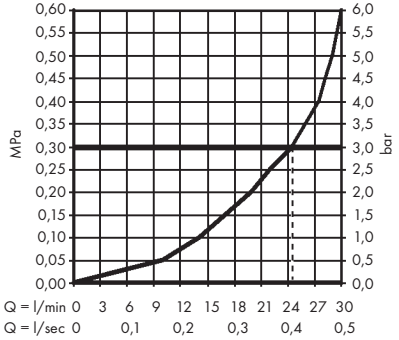

XX= Farbcodierung / Couleurs / Colors / Trattamento / Acabados / Kleuren / Overflade / Acabamentos / Kody kolorów / Kód povrchové úpravy / Farebné označenie / 颜色代码 / Цветная кодировка / Värikoodaus / Färgkodning / Spalvos / Boje / Coduri de culori / Χρώματα / Barve / Värvid / Krāsu kodi / Oznake boja / Fargekode / Цветово кодиране / 仕上げ色 / Кольори / الألوان / Renkler / Színkódolás / צבעים

00 = Chrome
14 = Brushed Bronze
25 = Brushed Gold-Optic
30 = Polished Redgold
31 = Brushed Redgold
33 = Polished Black Chrome
34 = Brushed Black Chrome
67 = Matt Black
80 = Stainless Steel Optic
82 = Brushed Nickel
83 = Polished Nickel
95 = Brushed Brass
99 = Polished Gold-Optic

AXOR Starck
10410XX0

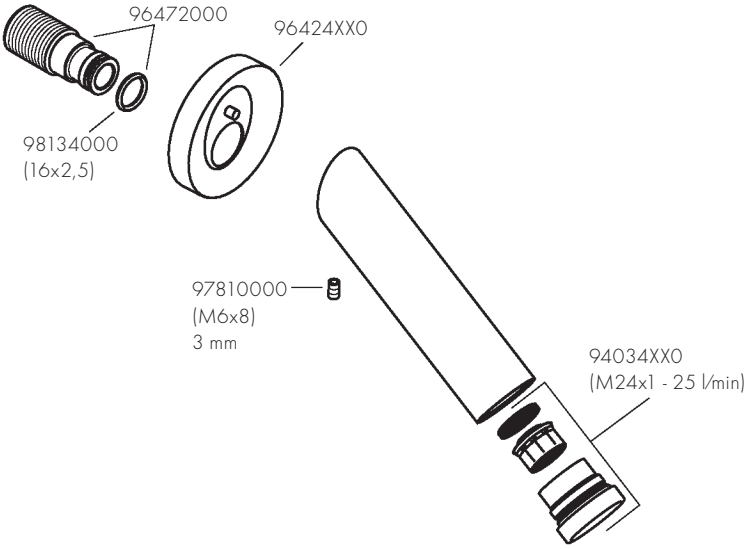

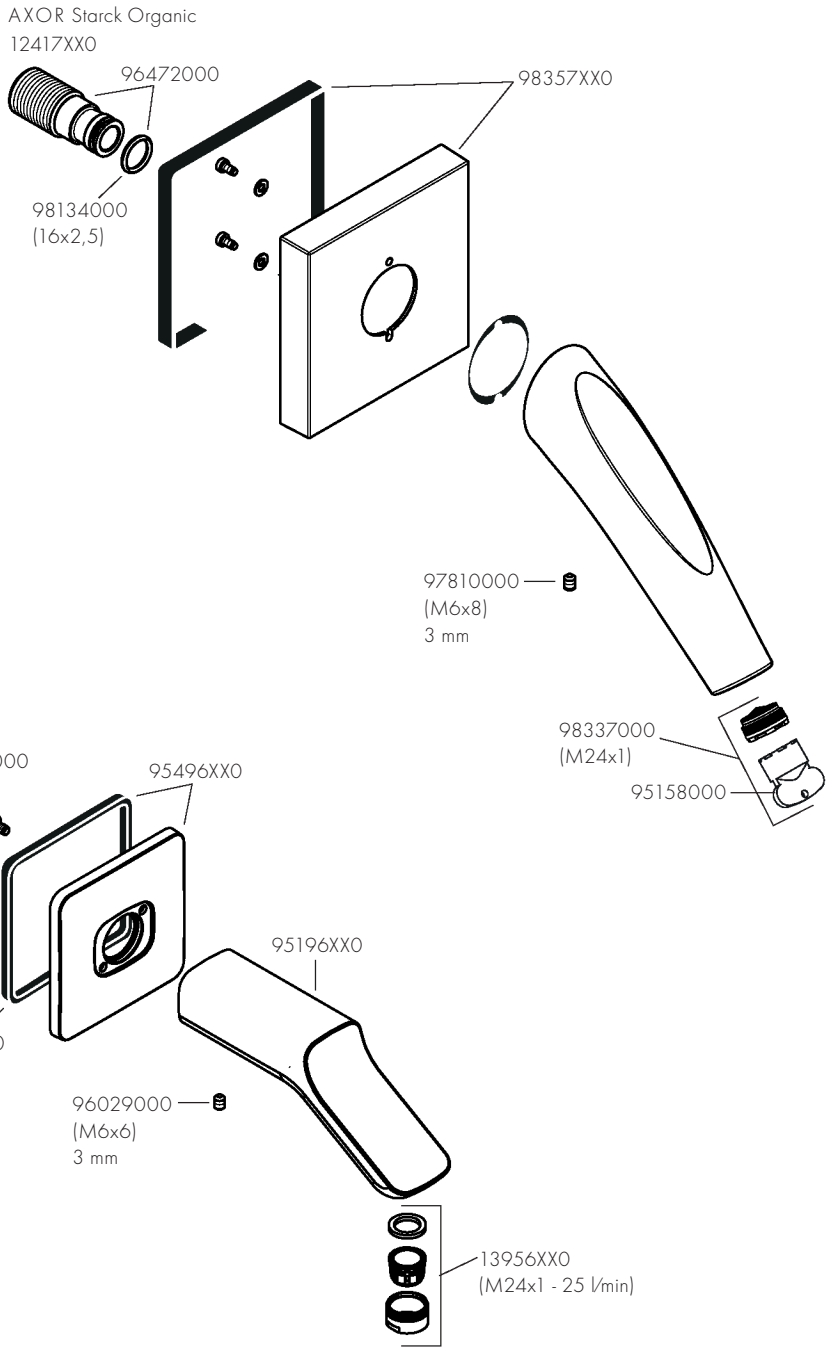
AXOR Starck Organic
12417XX0
96472000
98357XX0
98134000
(16x2,5)
97810000
(M6x8)
3 mm
98337000
(M24x1)
95158000
AXOR Urquiola
11430XX0
96472000
95496XX0
98134000
(16x2,5)
(M5x6)
3 mm
95196XX0
97737000
96029000
(M6x6)
3 mm
13956XX0
(M24x1 - 25 l/min)

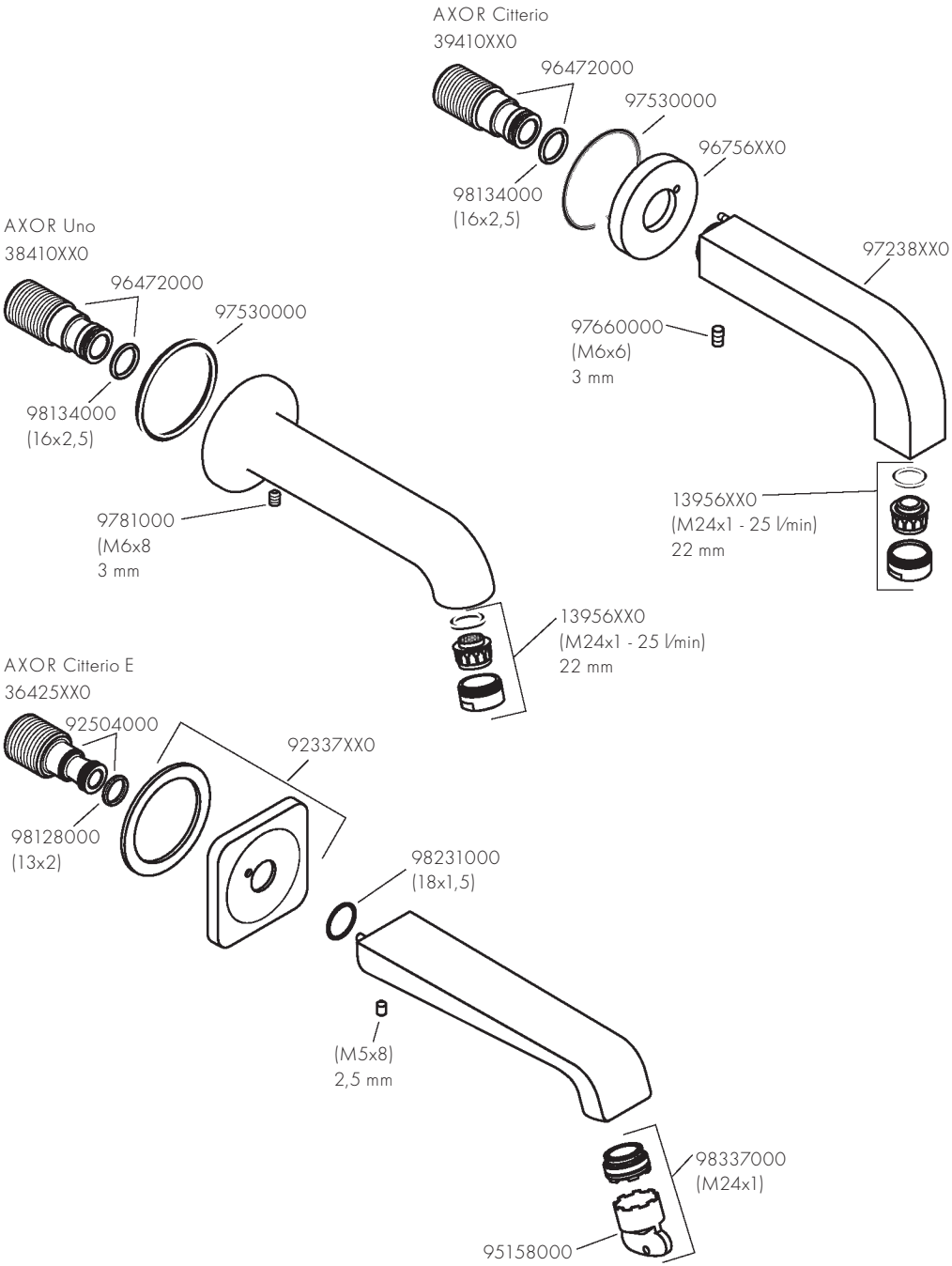
AXOR Citterio
39410XX0
96472000
97530000
96756XX0
98134000
(16x2,5)
97238XX0
97660000
(M6x6)
3 mm
13956XX0
(M24x1 - 25 l/min)
22 mm
AXOR Uno
38410XX0
96472000
97530000
98134000
(16x2,5)
9781000
(M6x8
3 mm
13956XX0
(M24x1 - 25 l/min)
22 mm
AXOR Citterio E
36425XX0
92504000
92337XX0
98128000
(13x2)
98231000
(18x1,5)
(M5x8)
2,5 mm
98337000
(M24x1)
95158000

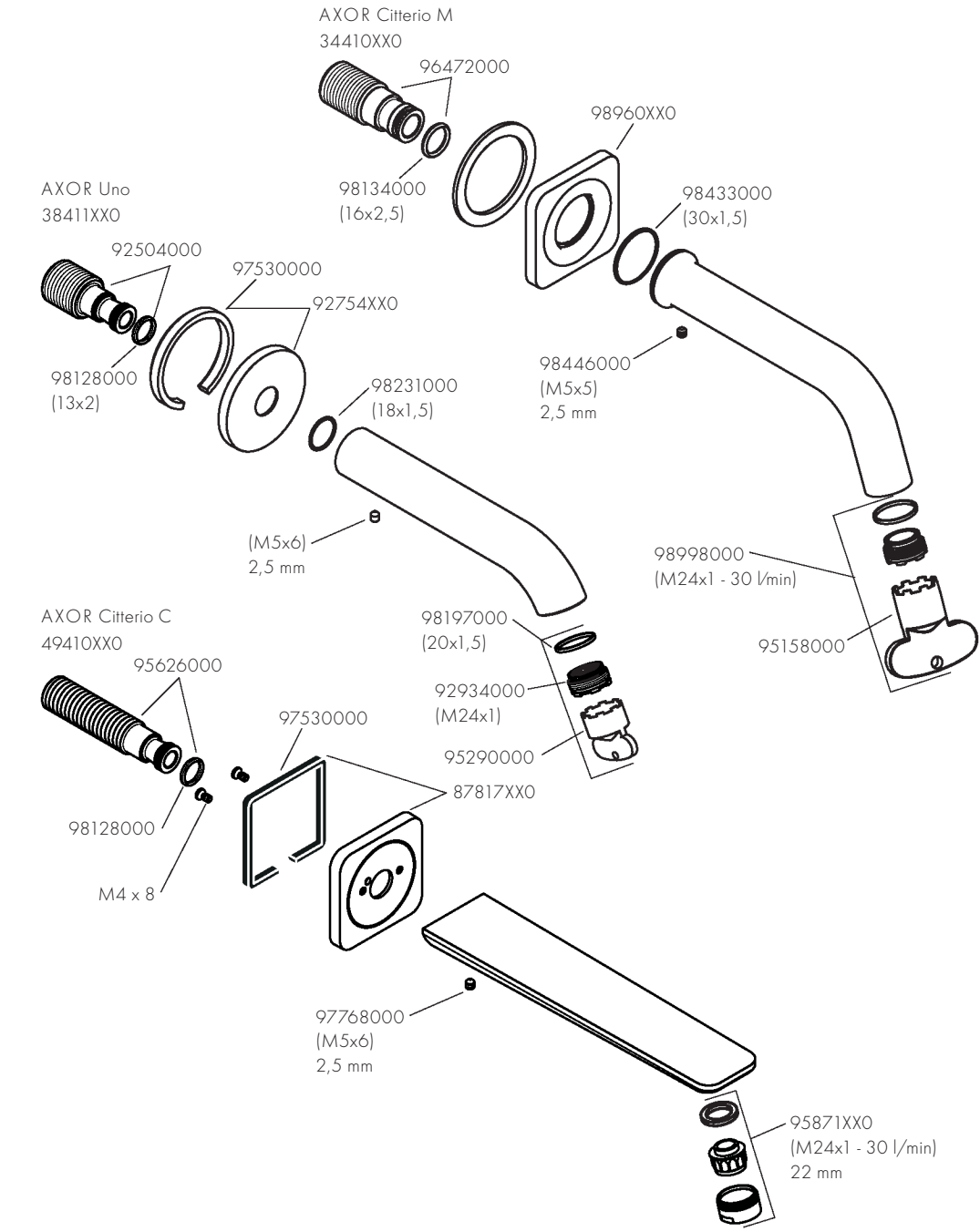
AXOR Citterio M
34410XX0
96472000
98960XX0
98134000
(16x2,5)
98433000
(30x1,5)
AXOR Uno
38411XX0
92504000
97530000
92754XX0
98128000
(13x2)
98231000
(18x1,5)
98446000
(M5x5)
2,5 mm
(M5x6)
2,5 mm
98998000
(M24x1 - 30 l/min)
AXOR Citterio C
49410XX0
95626000
98197000
(20x1,5)
95158000
92934000
(M24x1)
97530000
95290000
87817XX0
98128000
M4 x 8
97768000
(M5x6)
2,5 mm
95871XX0
(M24x1 - 30 l/min)
22 mm

AXOR Uno
45410XX0

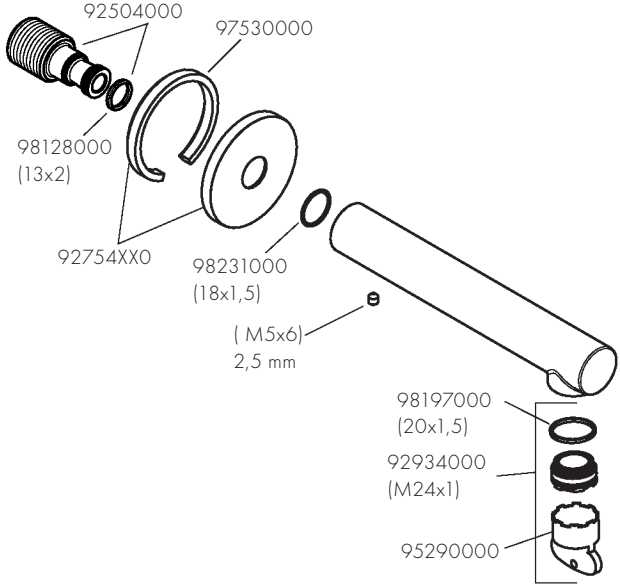

www.axor-design.com/cleaning-recommendation

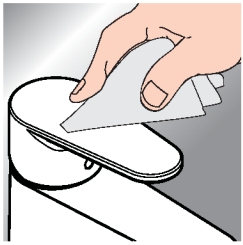

*www.hansgrohe.com/warranty

DE / Reinigungsempfehlung / Garantie / Kontakt
FR / Recommandation pour le nettoyage / Garanties / Contact
EN / Cleaning recommendation / Warranty / Contact
IT / Raccomandazione di pulizia / Garanzia / Contatto
ES / Recomendaciones para la limpieza / Garantía / Contacto
NL / Aanbevelingen inzake reiniging / Garantie / Contact
DK / Rengøringsvejledning / Garanti / Kontakt
PT / Recomendações de limpeza / Garantia / Contacto
PL / Zalecenie dotyczące pielęgnacji / Gwarancja / Kontakt
CS / Doporučení k čistění / Záruka / Kontakt
SK / Odporúčania pre čistenie / Záruka / Kontakt
ZH / 清洁指南 / 担保 / 接触
RU / Рекомендации по очистке / Гарантия / Контакты
FI / Puhdistussuositus / Takuu / Kosketus
SV / Rengöringsrekommendationer / Garanti / Contacto
LT / Valymo rekomendacijos / Garantija / Kontaktai

HR / Preporuke za čišćenje / Garancija / Kontakt
RO / Recomandări pentru curățare / Garanție / Contact
EL / Σύσταση καθαρισμού / γγύηση / επαφή
SL / Priporočilo za čiščenje / Garancija / Kontakt
ET / Puhastussoovitused / Garantii / Kontakt
LV / Tīrīšanas ieteikumi / Garantija / Kontakti
SR / Preporuke za čišćenje / Garancija / Kontakt
NO / Anbefaling for rengjøring / Garanti / Kontakt
BG / Препоръка за почистване / Гаранция / Контакт
JP / お手入れの方法 / 保証について / ご連絡先
UA / Рекомендації з чищення / Гарантія / контакт
AR / توصيات التنظيف / الضمان / اتصال
TR / Temizleme önerisi / Garanti / Temas
Garanti belgesi ve koşulları için www.hansgrohe.com.tr web sitesini ziyaret ederek; dijital garanti belgenize ulaşabilirsiniz.
HU / Tisztítási tanácsok / Garancia / érintkezés
HE / המלצות לניקוי / אחריות / איש קשר

AXOR

AXOR / Hansgrohe SE
Auestraße 5–9
77761 Schiltach
Deutschland

info@axor-design.com
axor-design.com

12/2024
9.07576.14