59905142 HANSA - Ventil

EAN: 4015474193253
static.hansa.com/59905142

- Ersatzteile

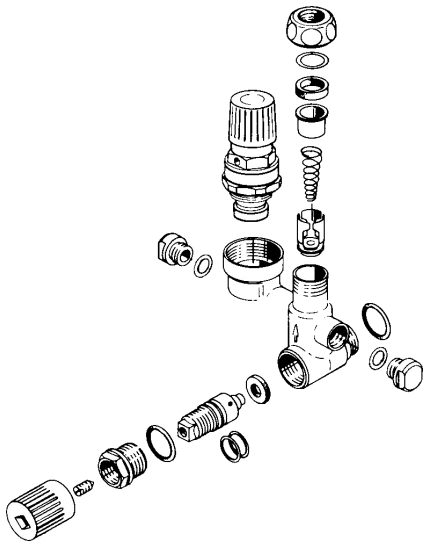

Technische Daten