Einteilige Verlängerungseinheiten

Verlängerungseinheit für TAURUS® 1-4 (ab Oktober 2015)

für TAURUS® 1	**+35 mm:**	**Artikel-Nr.**	**146 4345**
für TAURUS® 1	**+85 mm:**	**Artikel-Nr.**	**146 4346**
für TAURUS® 1	**+135 mm:**	**Artikel-Nr.**	**146 4347**
für TAURUS® 2	**+35 mm:**	**Artikel-Nr.**	**145 8042**
für TAURUS® 2	**+85 mm:**	**Artikel-Nr.**	**146 4350**
für TAURUS® 2	**+135 mm:**	**Artikel-Nr.**	**146 4351**
für TAURUS® 2	**+185 mm:**	**Artikel-Nr.**	**146 4352**
für TAURUS® 3 und 4	**+35 mm:**	**Artikel-Nr.**	**145 7932**
für TAURUS® 3 und 4	**+85 mm:**	**Artikel-Nr.**	**145 7933**
für TAURUS® 3 und 4	**+135 mm:**	**Artikel-Nr.**	**145 7937**
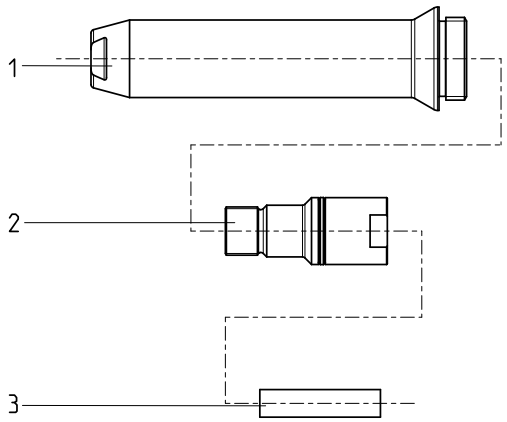
Typ	Verlängerung	Ersatzteil-Nr.	Artikel-Nr.	Bezeichnung
TAURUS® 1	+35 mm	1	143 5473	Stahlhülse
		2	145 7938	Zwischenstück
		3	146 4338	Zwischenbuchse
	+85 mm	1	143 5476	Stahlhülse
		2	145 7939	Zwischenstück
		3	146 4339	Zwischenbuchse
	+135 mm	1	143 5487	Stahlhülse
		2	143 5890	Zwischenstück
		3	143 5544	Zwischenbuchse
TAURUS® 2	+35 mm	1	143 5473	Stahlhülse
		2	145 7938	Zwischenstück
		3	143 6100	Zwischenbuchse
	+85 mm	1	143 5476	Stahlhülse
		2	145 7939	Zwischenstück
		3	143 5819	Zwischenbuchse
	+135 mm	1	143 5487	Stahlhülse
		2	143 5890	Zwischenstück
		3	143 5792	Zwischenbuchse
	+185 mm	1	143 5801	Stahlhülse
		2	146 4343	Zwischenstück
		3	146 4340	Zwischenbuchse
TAURUS® 3 - 4	+35 mm	1	143 5473	Stahlhülse
		2	145 7938	Zwischenstück
		3	143 5881	Druckbuchse
	+85 mm	1	143 5476	Stahlhülse
		2	145 7939	Zwischenstück
		3	143 5882	Druckbuchse
	+135 mm	1	143 5487	Stahlhülse
		2	143 5890	Zwischenstück
		3	143 5879	Druckbuchse