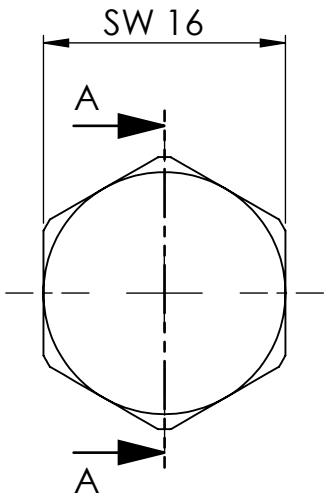

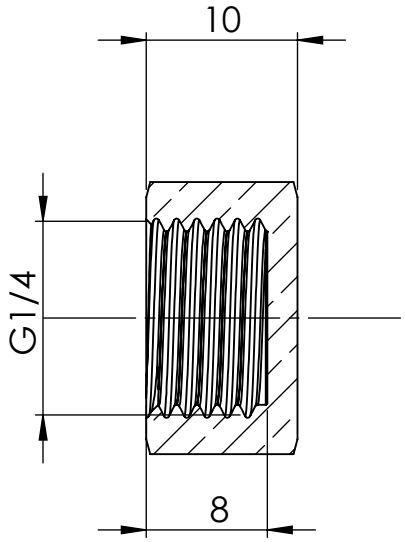

SCHNITT A-A

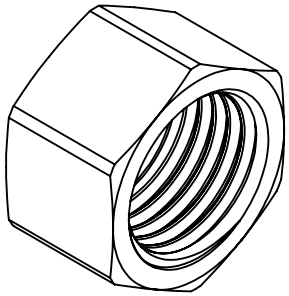

Maßstab / Scale: 2:1	Gewicht / Weight:
Material: CW 614N (CuZn39Pb3)	
Benennung / Designation: **Verschlusskappe** Closing cap	
Artikelnummer / item number: **137892** Typ-Nr.: MSVK14	Status / Version 1 / Format A4 / Blatt / von sheet / of 2 / 2

RIEGLER Druckluft und Pneumatik