Winkel-Einschraubverschraubung

Edelstahl 1.4571

Artikel Nr. 110684 - Typen Nr. 13.112-ES

P 6-178
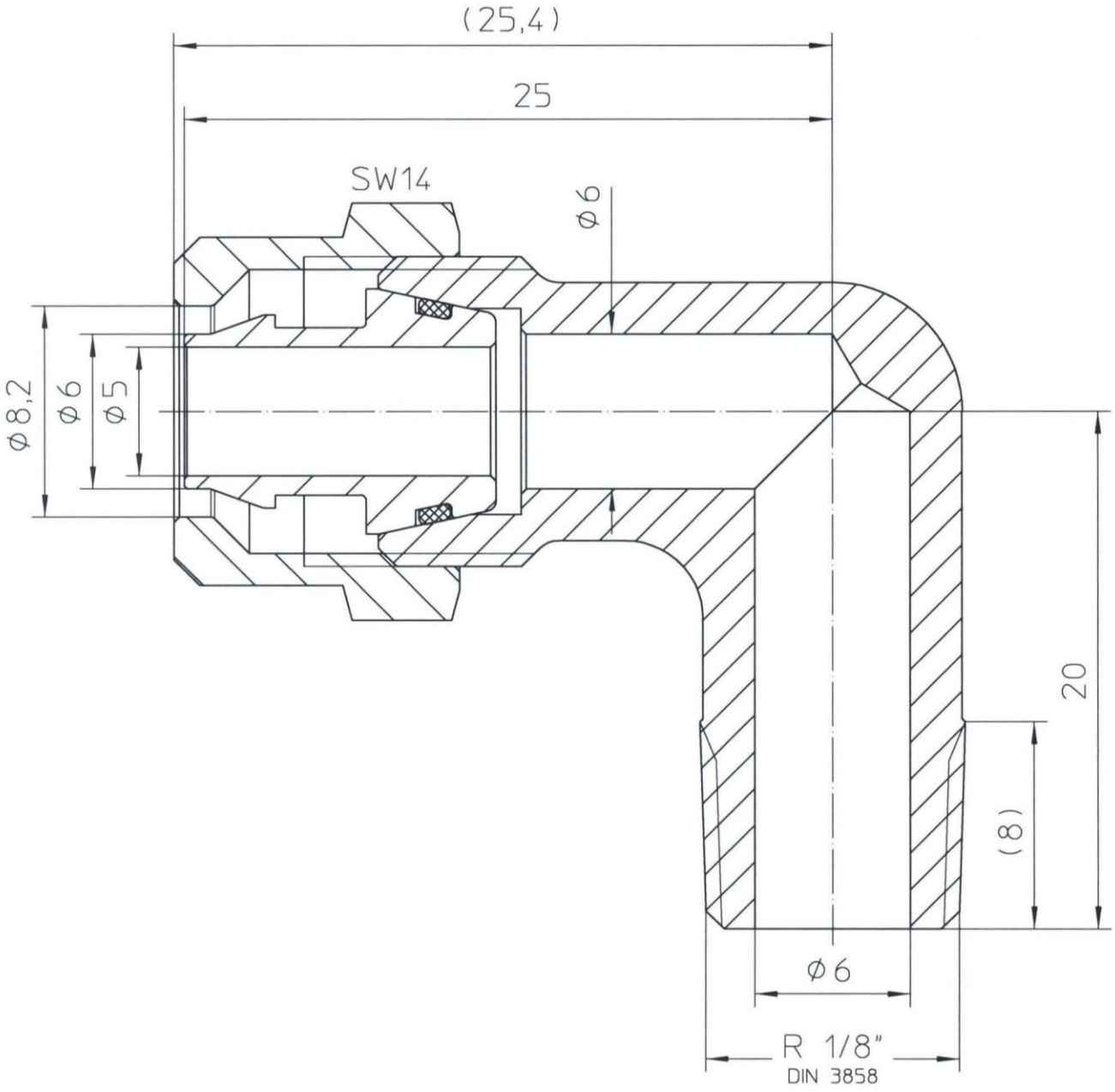
O-Ring NBR, schwarz