Technische Daten

Typenblatt für Flurförderzeug nach VDI 2198						
Kennzeichen	1.2	Typenbezeichnung des Herstellers		EZY-12	EZY-15	EZY-20
	1.3	Antrieb (Batterie, Diesel, Benzin, Treibgas, manuell)		Batterie		
	1.4	Bedienung		Mitgängerbetrieb (Steh)		
	1.5	Tragfähigkeit / Nennlast	Q (t)	1,2	1,5	2,0
	1.6	Lastschwerpunktabstand	c (mm)	600		
	1.8	Lastabstand, Mitte Antriebsachse bis Gabelzinken	x (mm)	942	947	951
	1.9	Radstand	y (mm)	1185	1185	1189
Gewicht	2.1	Eigengewicht	kg	124	123	149
	2.2	Achslast mit Last vorn/hinten	kg	355/792	500 / 1123	652/1528
	2.3	Achslast ohne Last vorn/hinten	kg	101/27	96 / 27	119/34
Räder, Fahrwerk	3.1	Bereifung		Polyurethan (PU)		
	3.2	Reifengröße vorn	∅ x w (mm)	∅ 210 × 70		
	3.3	Reifengröße hinten	∅ x w (mm)	∅ 80 × 93(∅ 80 × 70)		
	3.4	Zusatzräder (Abmessungen)	∅ x w (mm)	-/∅ 80 × 30		∅ 80 × 30
	3.5	Räder, Anzahl vorn/hinten (x = angetrieben)		1 x/ 2 (1 x/ 4) oder 1 x +2/ 2 (1 x +2/ 4)		
	3.6	Spurweite vorn	b_{10} (mm)		420	
	3.7	Spurweite hinten	b_{11} (mm)	380		
Grundabmessungen	4.4	Hubhöhe	h_3 (mm)	115		
	4.9	Höhe Deichsel in Fahrstellung min./max.	h_{14} (mm)	700 / 1160		
	4.15	Höhe, abgesenkt	h_{13} (mm)	80		
	4.19	Gesamtlänge	l_1 (mm)	1537	1530	1536
	4.20	Länge einschl. Gabelrücken	l_2 (mm)	387	380	386
	4.21	Gesamtbreite	b_1 (mm)	540		
	4.22	Gabelzinkenabmessungen	s/e/l (mm)	47 / 160 / 1150		
	4.25	Gesamtgabelbreite	b_5 (mm)	540		
	4.32	Bodenfreiheit Mitte Radstand	m_2 (mm)	33		
	4.34	Arbeitsgangbreite bei Palette 800 x 1200 längs	Ast (mm)	2007	2000	2006
	4.35	Wenderadius	Wa (mm)	1337	1330	1336
Leistung	5.1	Fahrgeschwindigkeit mit/ohne Last	km/h	4,6/4,8		4,8/5,2
	5.2	Hubgeschwindigkeit mit/ohne Last	m/s	0,031/0,037	0,020/0,025	0,017/0,022
	5.3	Senkgeschwindigkeit mit/ohne Last	m/s	0,069/0,051	0,05/0,04	0,05/0,03
	5.8	Steigfähigkeit mit/ohne Last	%	4/16	6 / 16	7 / 16
	5.10	Betriebsbremse		elektromagnetisch		
Motoren	6.1	Fahrmotor, Leistung S2 60 min.	kW	0,65		0,75
	6.2	Hubmotor, Leistung bei S3 10 %	kW	0,50		0,8
	6.3	Batterie nach DIN 43531/35/36 A, B, C, nein		-		
	6.4	Batteriespannung, Nennkapazität K5	V/Ah	24 / 20	24 / 20	48/20
	6.5	Batteriegewicht (min.)	kg	4,6		7,5

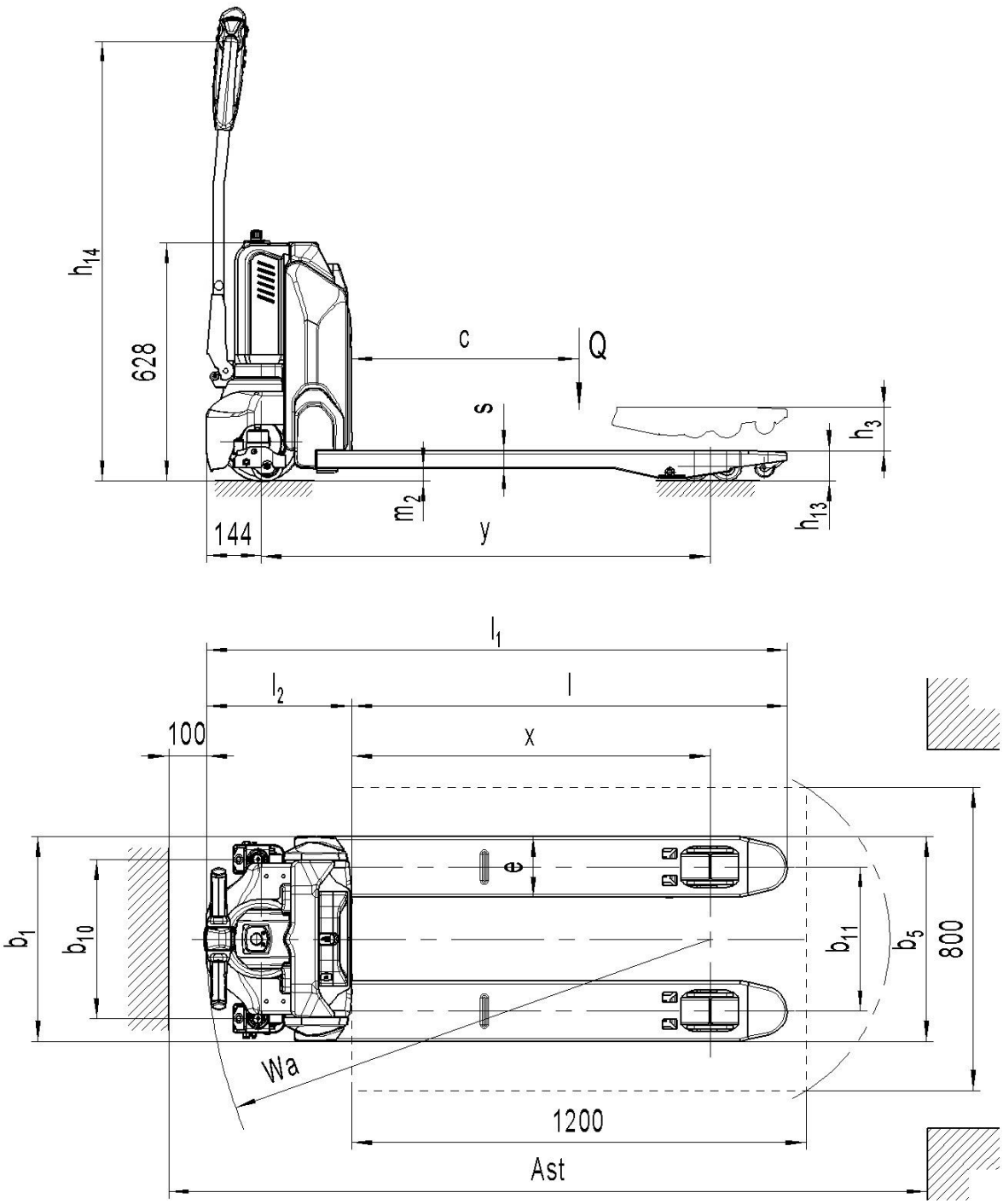

	6.6	Energieverbrauch nach VDI-Zyklus	KWh/h	0,14	0,22	0,18
	8.1	Art der Fahrsteuerung		Drehzahlregelung DC		
	8.4	Schallpegel, Fahrerohr nach EN 12053	dB (A)	<70		

1.1 Technische Zeichnung

Abbildung 1: Technische Zeichnung für EZY-15 / EZY-20