1	2	3	4	A	B	C	D	E	F	G	H	I
1	1	1	1	1	1	1	4	4	4	2	2	1
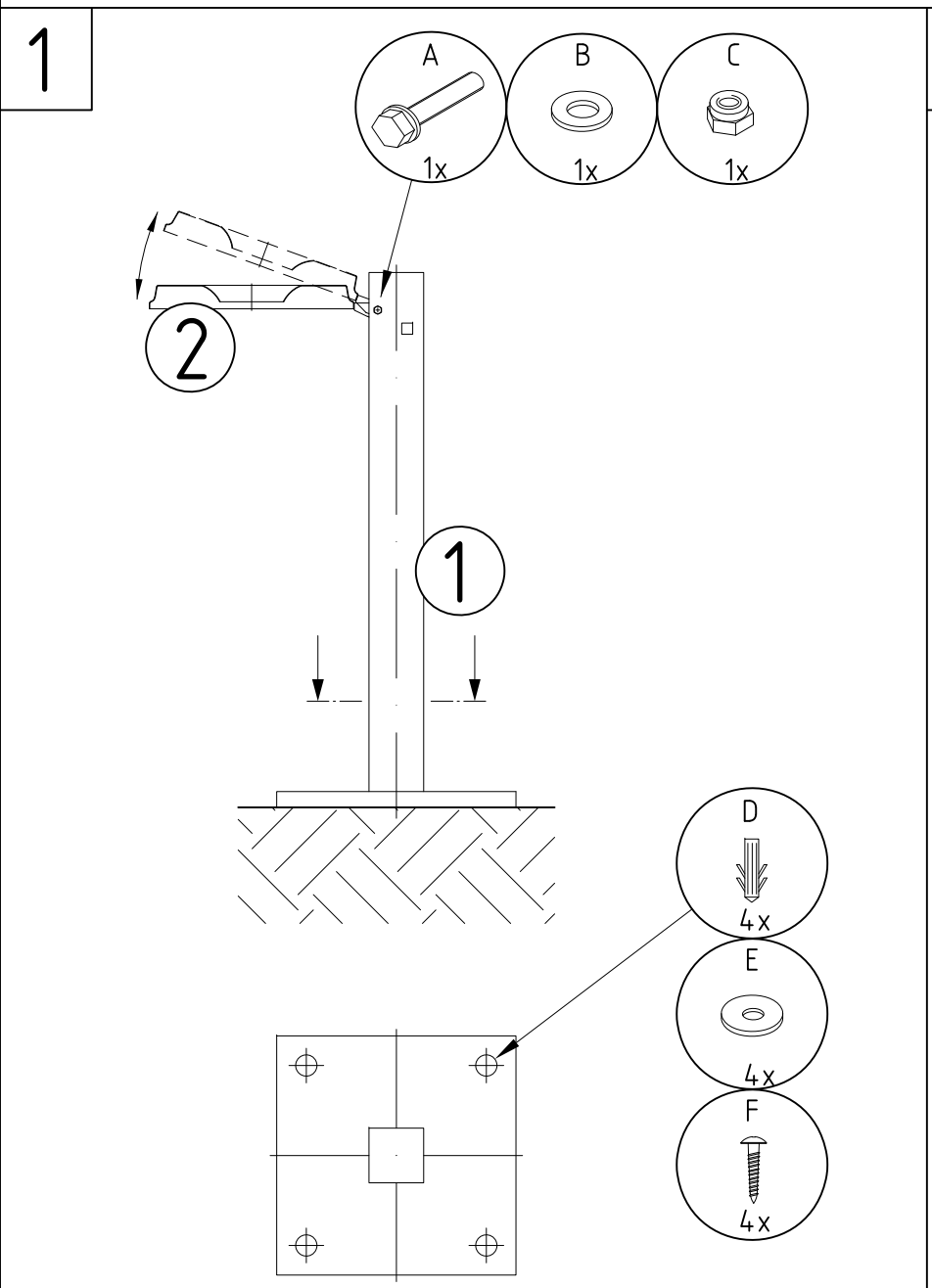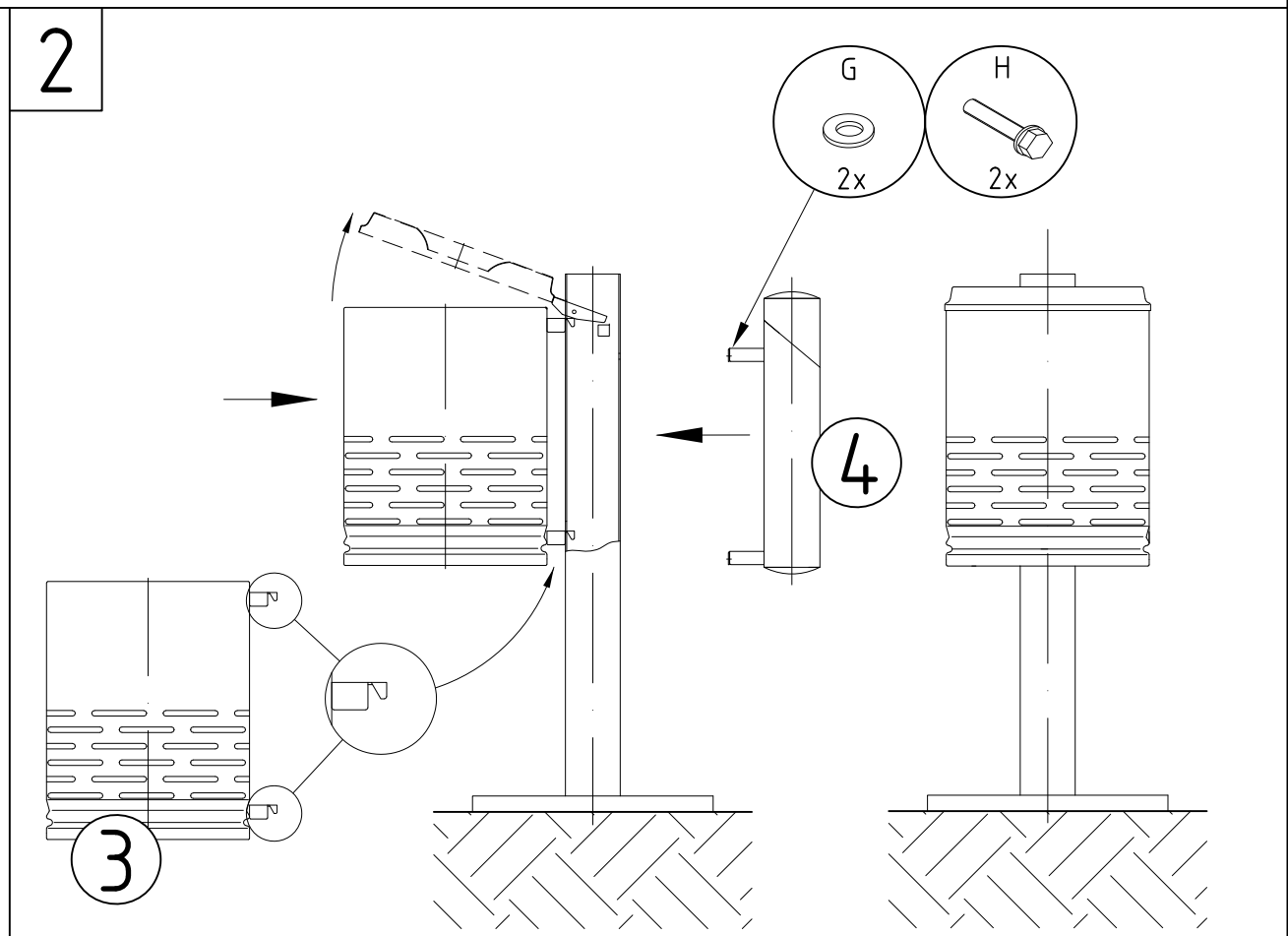
Z.-Nr.: E99050b0
Art.-Nr.: 28122
Datum: 03.04.2017
Bearb.: J.Neubert